# ENERGY 2245

121-2217221039

ENERGY DOWNLIGHT AD INCASSO in alluminio, bianco,diffusore opale in PMMA, satinato fascio 100°, emissione luminosa diretta, con alimentatore, dimmerabilità: non dimmerabile, IP44

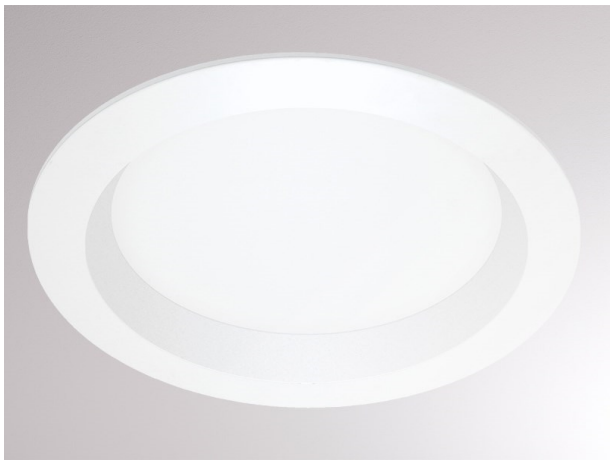

## DISEGNO

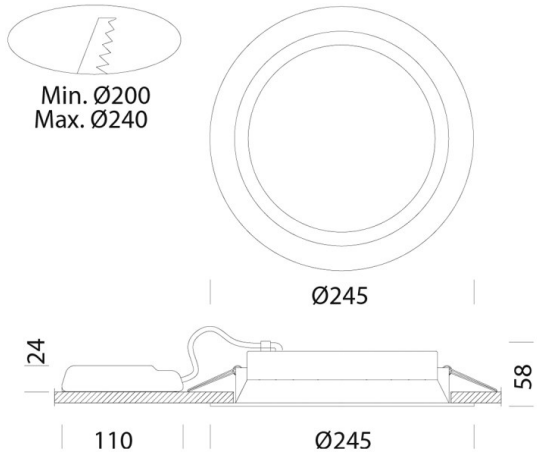


## CURVA DISTRIBUZIONE LUCE

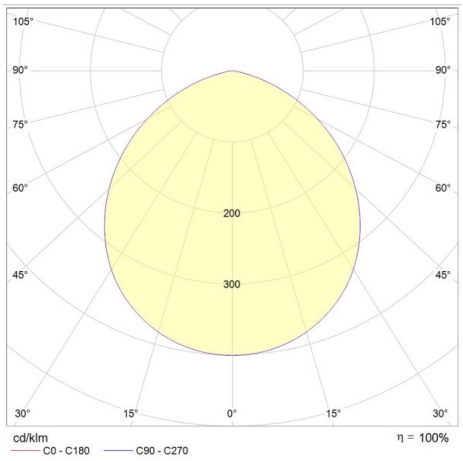


## DETTAGLI TECNICI

| | |
|---|---|
| Potenza sistema [W] | 19 |
| tipo di lampadina | LED |
| flusso luminoso [lm] | 1860 |
| temperatura colore [K] | 3000K |
| CRI | >90 |
| Ottica | diffusore in PMMA opale |
| Alimentatore | con alimentatore |
| Dimmerabilità | non dimmerabile |
| area di emissione luce | diretta |
| ang.del fascio lumin.[°] | 100° |
| classe di tensione [V] | 220-240V 50/60Hz |
| Materiale | alluminio |
| | |
| altezza [mm] | 58 |
| diametro [mm] | 245 |
| taglio soffitto [mm] | 200-240 |
| spessore soffitto [mm] | 1-20 |
| profondita d'inc. [mm] | 88 |
| classe di protezione[IP] | IP44 |
| classe di protezione | classe di protezione II |
| resistenza agli urti | IK07 |
| peso netto [kg] | 0,61 |
| | |
| Colore lampada | bianco |
| cod.EAN | 8016535114305 |
| durata di vita [h] | 55 000 |
| cl. efficienza energ. | F |

CE

I valori indicati sono nominali. Tolleranza della potenza e del flusso luminoso +/- 10%. Tolleranza della temperatura colore: +/- 150 K. I valori sono riferiti ad una temperatura ambiente di 25°C, salvo diversa indicazione.