ENERGY 2180

121-2217251039

ENERGY DOWNLIGHT AD INCASSO in alluminio, bianco,diffusore opale in PMMA, satinato fascio 100°, emissione luminosa diretta, con alimentatore, dimmerabilità: non dimmerabile, IP44

DISEGNO

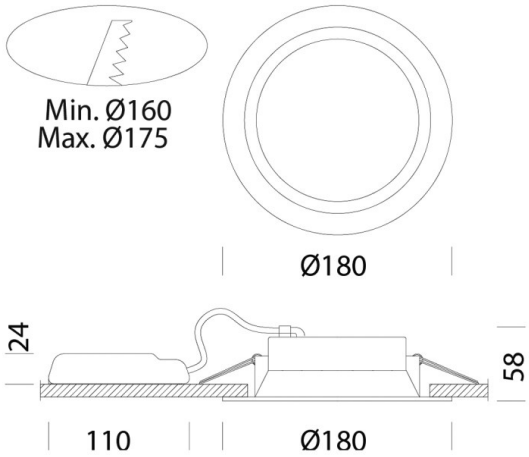

CURVA DISTRIBUZIONE LUCE

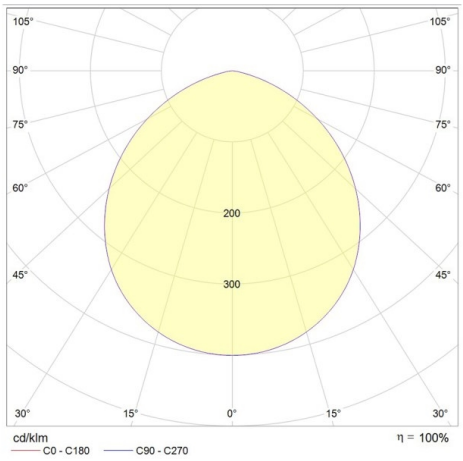

DETTAGLI TECNICI

Potenza sistema [W]	14
tipo di lampadina	LED
flusso luminoso [lm]	1302
temperatura colore [K]	3000K
CRI	>90
Ottica	diffusore in PMMA opale
Alimentatore	con alimentatore
Dimmerabilità	non dimmerabile
area di emissione luce	diretta
ang.del fascio lumin.[°]	100°
classe di tensione [V]	220-240V 50/60Hz
Materiale	alluminio
altezza [mm]	58
diametro [mm]	180
taglio soffitto [mm]	160-175
spessore soffitto [mm]	1-20
profondita d'inc. [mm]	88
classe di protezione[IP]	IP44
classe di protezione	classe di protezione II
resistenza agli urti	IK07
peso netto [kg]	0,40
Colore lampada	bianco
cod.EAN	8016535114312
durata di vita [h]	55 000
cl. efficienza energ.	F

CE

I valori indicati sono nominali. Tolleranza della potenza e del flusso luminoso +/- 10%. Tolleranza della temperatura colore: +/- 150 K. I valori sono riferiti ad una temperatura ambiente di 25°C, salvo diversa indicazione.