# RODIO

**125-41475400**

RODIO ASYM LED PROIETTORI in alluminio, grigio,vetro trasparente fascio asimmetrico, emissione luminosa diretta, orientabile 90°, con alimentatore, dimmerabilità: non dimmerabile, IP66

## DISEGNO

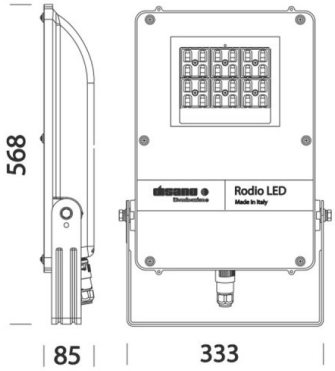


## DETTAGLI TECNICI

| | |
|---|---|
| Potenza sistema [W] | 53 |
| tipo di lampadina | LED |
| flusso luminoso [lm] | 9679 |
| temperatura colore [K] | 4000K |
| CRI | >80 |
| Ottica | vetro trasparente |
| Alimentatore | con alimentatore |
| Dimmerabilità | non dimmerabile |
| area di emissione luce | diretta |
| ang.del fascio lumin.[°] | asymmetrisch |
| classe di tensione [V] | 220-240V 50/60Hz |
| Materiale | alluminio |
| | |
| lunghezza [mm] | 333 |
| larghezza [mm] | 80 |
| altezza [mm] | 449 |
| classe di protezione[IP] | IP66 |
| classe di protezione | classe di protezione II |
| resistenza agli urti | IK08 |
| peso netto [kg] | 5,99 |
| | |
| Colore lampada | grigio |
| cod.EAN | 8012952136289 |
| durata di vita [h] | 80 000 |
| temperatura ambiente | -30° bis +50° |
| cl. efficienza energ. | C |

## CURVA DISTRIBUZIONE LUCE

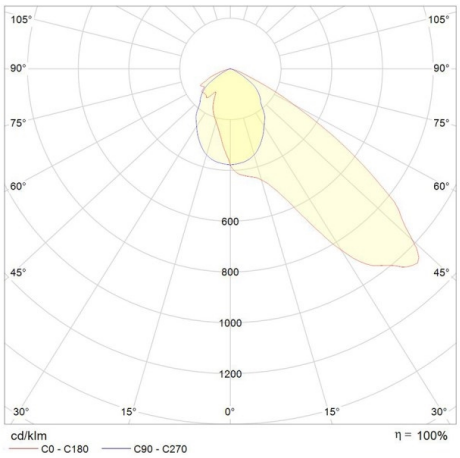


CE

I valori indicati sono nominali. Tolleranza della potenza e del flusso luminoso +/- 10%. Tolleranza della temperatura colore: +/- 150 K. I valori sono riferiti ad una temperatura ambiente di 25°C, salvo diversa indicazione.