RODIO

125-41475600

RODIO ASYM LED PROIETTORI in alluminio, grigio,vetro trasparente fascio asimmetrico, emissione luminosa diretta, orientabile 90°, con alimentatore, dimmerabilità: non dimmerabile, IP66

DISEGNO

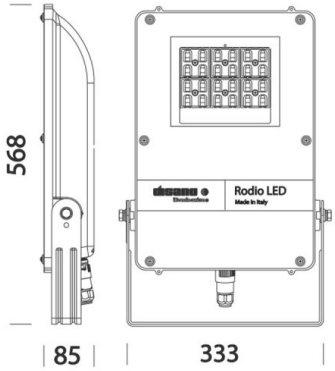

DETTAGLI TECNICI

Potenza sistema [W]	118
tipo di lampadina	LED
flusso luminoso [lm]	18934
temperatura colore [K]	4000K
CRI	>80
Ottica	vetro trasparente
Alimentatore	con alimentatore
Dimmerabilità	non dimmerabile
area di emissione luce	diretta
ang.del fascio lumin.[°]	asymmetrisch
classe di tensione [V]	220-240V 50/60Hz
Materiale	alluminio
lunghezza [mm]	333
larghezza [mm]	80
altezza [mm]	568
classe di protezione[IP]	IP66
classe di protezione	classe di protezione II
resistenza agli urti	IK08
peso netto [kg]	6,17
Colore lampada	grigio
cod.EAN	8012952135718
durata di vita [h]	80 000
temperatura ambiente	-20° bis +40°
cl. efficienza energ.	C
quantità lampade B16A	5

CURVA DISTRIBUZIONE LUCE

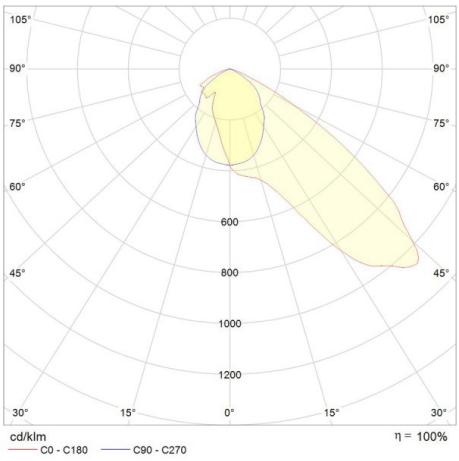

CE

I valori indicati sono nominali. Tolleranza della potenza e del flusso luminoso +/- 10%. Tolleranza della temperatura colore: +/- 150 K. I valori sono riferiti ad una temperatura ambiente di 25°C, salvo diversa indicazione.