RODIO

125-41486039

MICRO RODIO SYM FLUTER aus Aluminium, grau,Glas klar Ausstrahlwinkel symmetrisch, Lichtaustritt direkt, schwenkbar 90°, mit Betriebsgerät, Dimmbarkeit: nicht dimmbar, Kabel schwarz, IP66,

SKIZZE

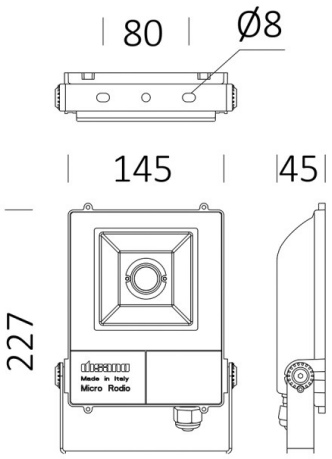

LICHTVERTEILUNGSKURVE

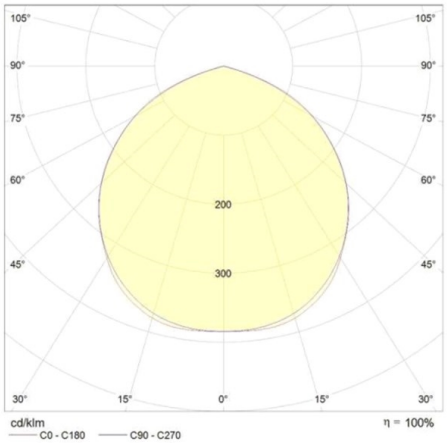

TECHNISCHE DETAILS

Systemleistung [W]	29
Leuchtmittel	LED
Lichtstrom [lm]	2702
Lichtfarbe [K]	3000K
CRI	>90
Optik	Glas klar
Betriebsgerät	mit Betriebsgerät
Dimmbarkeit	nicht dimmbar
Lichtaustritt	direkt
Ausstrahlwinkel [°]	symmetrisch
Spannung [V]	220-240V 50/60Hz
Material	Aluminium
Länge [mm]	145
Breite [mm]	45
Höhe [mm]	227
Schutzart [IP]	IP66
Schutzklasse	Schutzklasse I
Stoßfestigkeit	IK08
Nettogewicht [kg]	1,11
Farbe Leuchte	grau
Kabel	schwarz
EAN-Nummer	8012952151886
Lebensdauer [h]	50 000
Umgebungstemperatur	-20° bis +40°
Energieeffizienzkl.	E

CE

Die Werte sind Bemessungswerte. Leistung und Lichtstrom unterliegen initial einer Toleranz von +/- 10%. Toleranz der Farbtemperatur: +/- 150 K. Die Werte gelten wenn nicht anders angegeben für eine Umgebungstemperatur von 25°C.