RODIO

125-41486039

MICRO RODIO SYM PROIETTORI in alluminio, grigio,vetro trasparente fascio simmetrico, emissione luminosa diretta, orientabile 90°, con alimentatore, dimmerabilità: non dimmerabile, cavo nero, IP66

DISEGNO

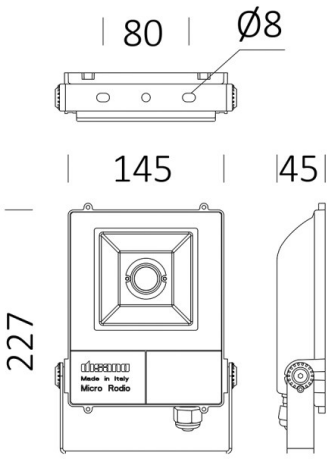

CURVA DISTRIBUZIONE LUCE

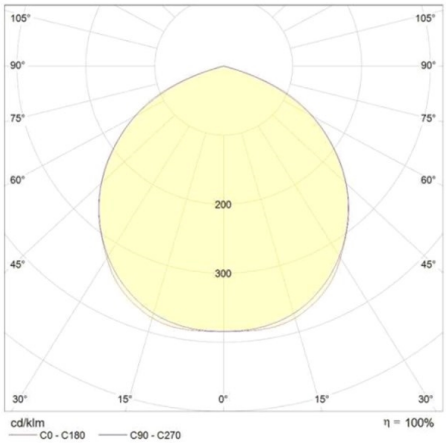

DETTAGLI TECNICI

Potenza sistema [W]	29
tipo di lampadina	LED
flusso luminoso [lm]	2702
temperatura colore [K]	3000K
CRI	>90
Ottica	vetro trasparente
Alimentatore	con alimentatore
Dimmerabilità	non dimmerabile
area di emissione luce	diretta
ang.del fascio lumin.[°]	symmetrisch
classe di tensione [V]	220-240V 50/60Hz
Materiale	alluminio
lunghezza [mm]	145
larghezza [mm]	45
altezza [mm]	227
classe di protezione[IP]	IP66
classe di protezione	classe di protezione I
resistenza agli urti	IK08
peso netto [kg]	1,11
Colore lampada	grigio
cavo	nero
cod.EAN	8012952151886
durata di vita [h]	50 000
temperatura ambiente	-20° bis +40°
cl. efficienza energ.	F

CE

I valori indicati sono nominali. Tolleranza della potenza e del flusso luminoso +/- 10%. Tolleranza della temperatura colore: +/- 150 K. I valori sono riferiti ad una temperatura ambiente di 25°C, salvo diversa indicazione.