RODIO

125-41491000

MINI RODIO ASYM PROJECTEUR en aluminium, gris,verre transparent angle de rayonnement asymétrique, émission direct, pivotant sur 90°, avec driver, gradation: non dimmable, IP66

ILLUSTRATION

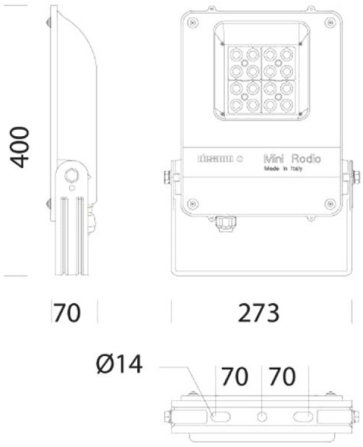

DONNÉES TECHNIQUES

Puissance système [W]	54
Source lumineuse	LED
Flux lumineux [lm]	9302
Température de couleur [K]	4000K
IRC	>80
Optique	verre transparent
Driver	avec driver
Gradation	non dimmable
Emission de lumière	direct
Angle de rayonnement [°]	asymmetrisch
Tension [V]	220-240V 50/60Hz
Matériel	aluminium
Longueur [mm]	273
Largeur [mm]	70
Hauteur [mm]	400
Indice de protection [IP]	IP66
Classe de protection	classe de protection II
Indice de résistance aux chocs	IK08
Poids net [kg]	3,72
Couleur luminaire	gris
N° EAN	8012952146004
Durée de vie [h]	80 000
Température ambiante	-20° bis +40°
Cl. d'efficacité énergétique	F

COURBE PHOTOMÉTRIQUE

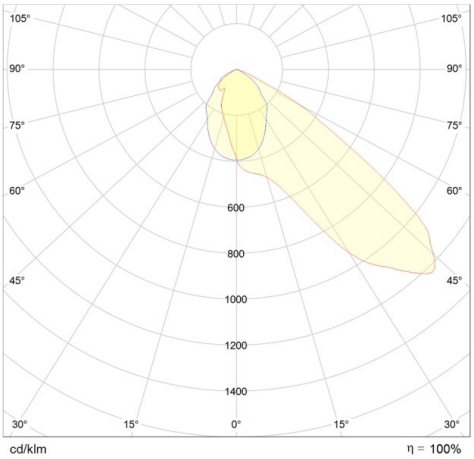

CE

Les valeurs indiquées sont des valeurs assignées. La puissance et le flux lumineux sous soumis à une tolérance d'environ 10 %. Tolérance de la température de couleur : +/- 150 K. Sauf indication contraire, les valeurs s'appliquent à une température ambiante de 25 °C.