MOLTO LUCE®

GLOBO GLOBI

125-42625900

ILLUSTRATION

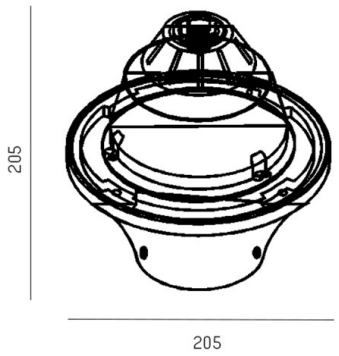

DONNÉES TECHNIQUES

Source lumineuse	AGL A60 9W
Nbre de sources	1x
Douille	E27
Gradation	non dimmable
Tension [V]	220-240V 50/60Hz
Matériel	aluminium
Hauteur [mm]	205
Diamètre [mm]	213
Indice de protection [IP]	IP65
Classe de protection	classe de protection II
Indice de résistance aux chocs	IK08
Poids net [kg]	1,24
Couleur luminaire	graphite
Couleur verre/abat-jour	blanc
N° EAN	8012952395969

COURBE PHOTOMÉTRIQUE

CE

Les valeurs indiquées sont des valeurs assignées. La puissance et le flux lumineux sous soumis à une tolérance d'environ 10 %. Tolérance de la température de couleur : +/- 150 K. Sauf indication contraire, les valeurs s'appliquent à une température ambiante de 25 °C.