MOLTO LUCE®

KOALA

125-43181500

KOALA SPOT EN SAILLIE en aluminium, argent, RAL 9006,verre transparent émission direct, rotatif sur 360°, pivotant sur 90°, gradation: non dimmable, IP65 sans source lumineuse

ILLUSTRATION

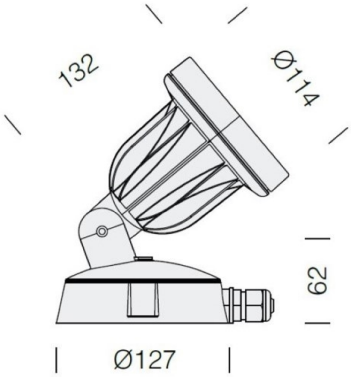

DONNÉES TECHNIQUES

Puissance système [W]	7
Source lumineuse	QPAR 16 50W
Nbre de sources	1x
Douille	GU10
Optique	verre transparent
Gradation	non dimmable
Emission de lumière	direct
Tension [V]	220-240V 50/60Hz
Matériel	aluminium
Largeur [mm]	127
Hauteur [mm]	194
Diamètre [mm]	114
Portée [mm]	132
Indice de protection [IP]	IP65
Classe de protection	classe de protection II
Indice de résistance aux chocs	IK08
Poids net [kg]	0,65
Couleur luminaire	argent
RAL	9006
N° EAN	8012952620757

COURBE PHOTOMÉTRIQUE

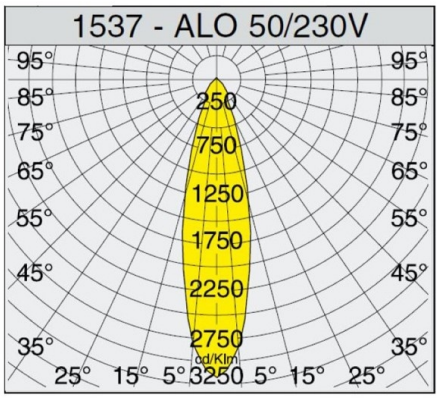

CE

Les valeurs indiquées sont des valeurs assignées. La puissance et le flux lumineux sous soumis à une tolérance d'environ 10 %. Tolérance de la température de couleur : +/- 150 K. Sauf indication contraire, les valeurs s'appliquent à une température ambiante de 25 °C.