MOLTO LUCE®

GLOBO GLOBI

125-99121600

ILLUSTRATION

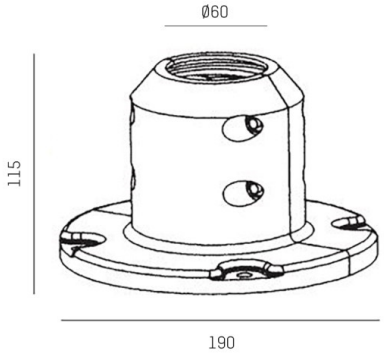

DONNÉES TECHNIQUES

Gradation	non dimmable
Matériel	plastique
Hauteur [mm]	115
Diamètre [mm]	190
Indice de protection [IP]	IP65
Poids net [kg]	0,59
Couleur luminaire	noir
N° EAN	8012952387780

COURBE PHOTOMÉTRIQUE

CE

Les valeurs indiquées sont des valeurs assignées. La puissance et le flux lumineux sous soumis à une tolérance d'environ 10 %. Tolérance de la température de couleur : +/- 150 K. Sauf indication contraire, les valeurs s'appliquent à une température ambiante de 25 °C.