RODIO

125-99770800

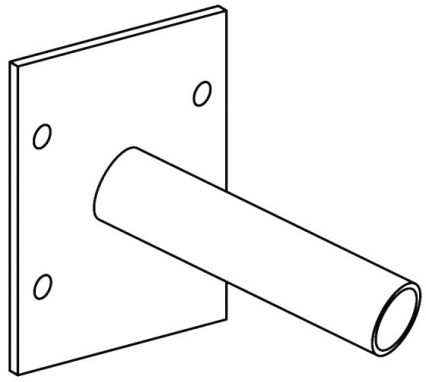

ILLUSTRATION

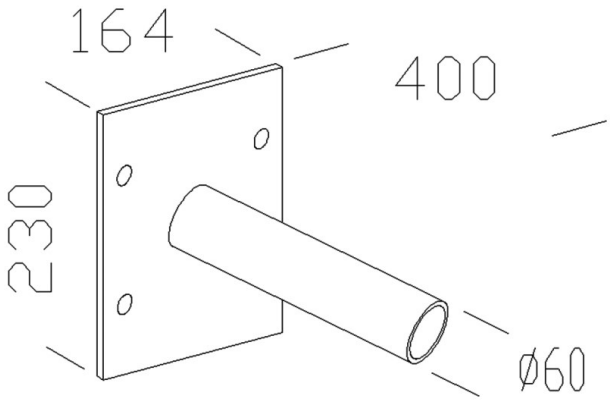

DONNÉES TECHNIQUES

Gradation	non dimmable
Matériel	acier
Largeur [mm]	164
Hauteur [mm]	230
Portée [mm]	400
Indice de protection [IP]	IP65
Poids net [kg]	1,30
Couleur luminaire	gris
N° EAN	8012952056402

COURBE PHOTOMÉTRIQUE

Les valeurs indiquées sont des valeurs assignées. La puissance et le flux lumineux sous soumis à une tolérance d'environ 10 %. Tolérance de la température de couleur : +/- 150 K. Sauf indication contraire, les valeurs s'appliquent à une température ambiante de 25 °C.