RODIO

125-99770800

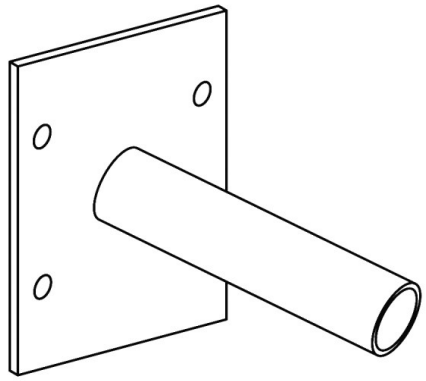

DISEGNO

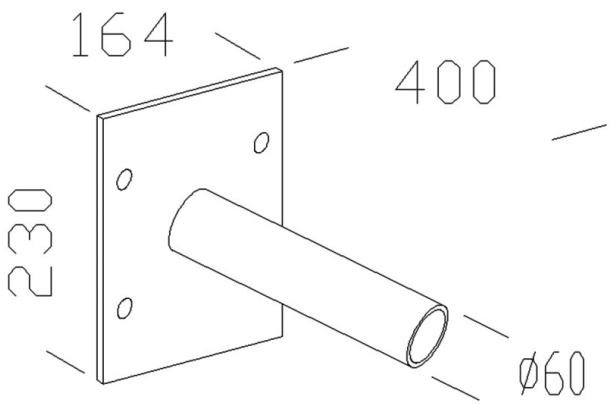

DETTAGLI TECNICI

Dimmerabilità	non dimmerabile
Materiale	acciaio
larghezza [mm]	164
altezza [mm]	230
gola [mm]	400
classe di protezione[IP]	IP65
peso netto [kg]	1,30
Colore lampada	grigio
cod.EAN	8012952056402

CURVA DISTRIBUZIONE LUCE

CE

I valori indicati sono nominali. Tolleranza della potenza e del flusso luminoso +/- 10%. Tolleranza della temperatura colore: +/- 150 K. I valori sono riferiti ad una temperatura ambiente di 25°C, salvo diversa indicazione.