# ZUBEHÖR

125-99790000

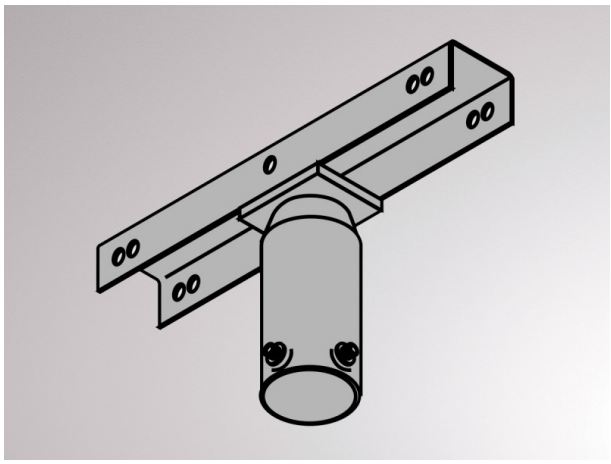

## ILLUSTRATION

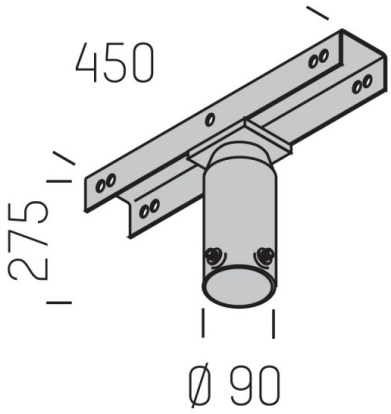


## DONNÉES TECHNIQUES

| | |
|---|---|
| Matériel | aluminium |
| Largeur [mm] | 450 |
| Hauteur [mm] | 275 |
| Diamètre [mm] | 90 |
| Indice de protection [IP] | IP66 |
| Poids net [kg] | 1,90 |
| Couleur luminaire | galvanisé |
| N° EAN | 8012952315592 |

## COURBE PHOTOMÉTRIQUE

CE

Les valeurs indiquées sont des valeurs assignées. La puissance et le flux lumineux sous soumis à une tolérance d'environ 10 %. Tolérance de la température de couleur : +/- 150 K. Sauf indication contraire, les valeurs s'appliquent à une température ambiante de 25 °C.