MOLTO LUCE®

RODIO

125-99791500

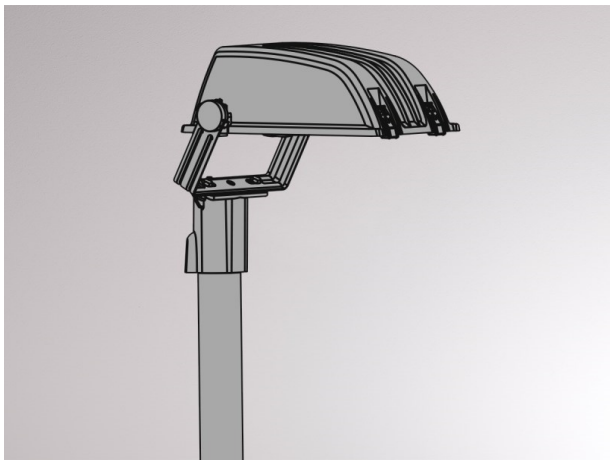

ILLUSTRATION

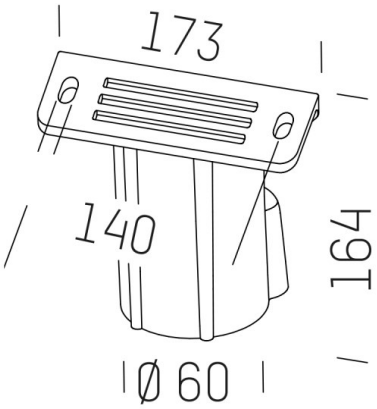

DONNÉES TECHNIQUES

Matériel	aluminium
Largeur [mm]	173
Hauteur [mm]	164
Diamètre [mm]	60
Indice de protection [IP]	IP66
Poids net [kg]	1,16
Couleur luminaire	gris
N° EAN	8012952027037

COURBE PHOTOMÉTRIQUE

CE

Les valeurs indiquées sont des valeurs assignées. La puissance et le flux lumineux sous soumis à une tolérance d'environ 10 %. Tolérance de la température de couleur : +/- 150 K. Sauf indication contraire, les valeurs s'appliquent à une température ambiante de 25 °C.