RODIO

125-99791500

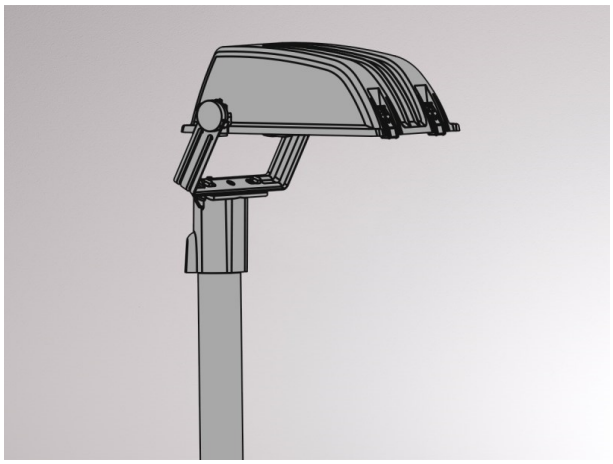

DISEGNO

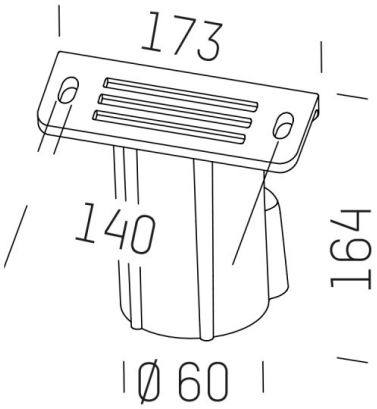

DETTAGLI TECNICI

Materiale	alluminio
larghezza [mm]	173
altezza [mm]	164
diametro [mm]	60
classe di protezione[IP]	IP66
peso netto [kg]	1,16
Colore lampada	grigio
cod.EAN	8012952027037

CURVA DISTRIBUZIONE LUCE

CE

I valori indicati sono nominali. Tolleranza della potenza e del flusso luminoso +/- 10%. Tolleranza della temperatura colore: +/- 150 K. I valori sono riferiti ad una temperatura ambiente di 25°C, salvo diversa indicazione.