MOLTO LUCE®

RODIO

125-99809700

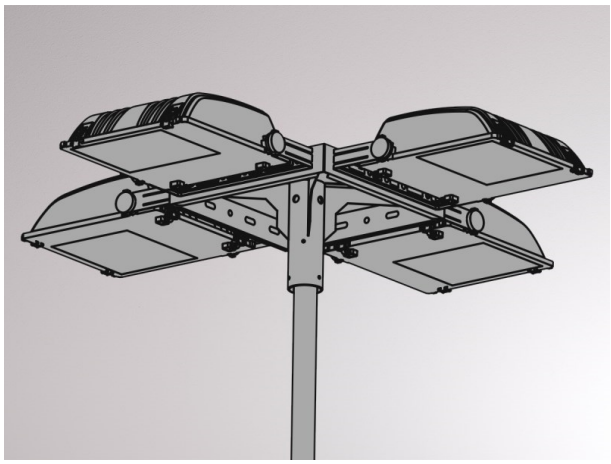

ILLUSTRATION

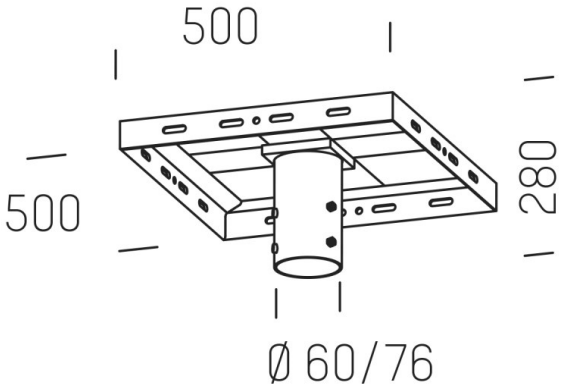

DONNÉES TECHNIQUES

Matériel	aluminium
Longueur [mm]	500
Largeur [mm]	500
Hauteur [mm]	280
Diamètre [mm]	60-76
Indice de protection [IP]	IP66
Poids net [kg]	10,00
Couleur luminaire	galvanisé
N° EAN	8012952071900

COURBE PHOTOMÉTRIQUE

CE

Les valeurs indiquées sont des valeurs assignées. La puissance et le flux lumineux sous soumis à une tolérance d'environ 10 %. Tolérance de la température de couleur : +/- 150 K. Sauf indication contraire, les valeurs s'appliquent à une température ambiante de 25 °C.