RODIO

125-99809700

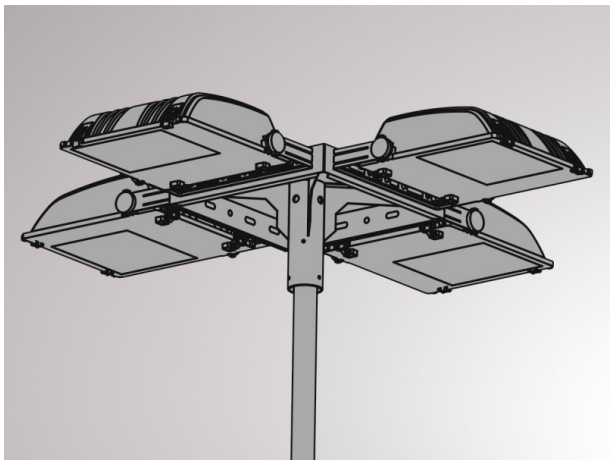

DISEGNO

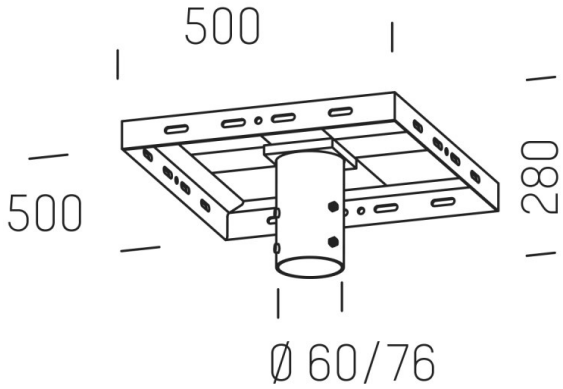

DETTAGLI TECNICI

Materiale	alluminio
lunghezza [mm]	500
larghezza [mm]	500
altezza [mm]	280
diametro [mm]	60-76
classe di protezione[IP]	IP66
peso netto [kg]	10,00
Colore lampada	galvanizzato
cod.EAN	8012952071900

CURVA DISTRIBUZIONE LUCE

CE

I valori indicati sono nominali. Tolleranza della potenza e del flusso luminoso +/- 10%. Tolleranza della temperatura colore: +/- 150 K. I valori sono riferiti ad una temperatura ambiente di 25°C, salvo diversa indicazione.