MOLTO LUCE®

POLO+ 2

187-304557

POLO+ 2 LUMINAIRE EN SAILLIE POUR MUR en aluminium, anthracite,verre satiné émission direct, avec driver, gradation: non dimmable, IP65

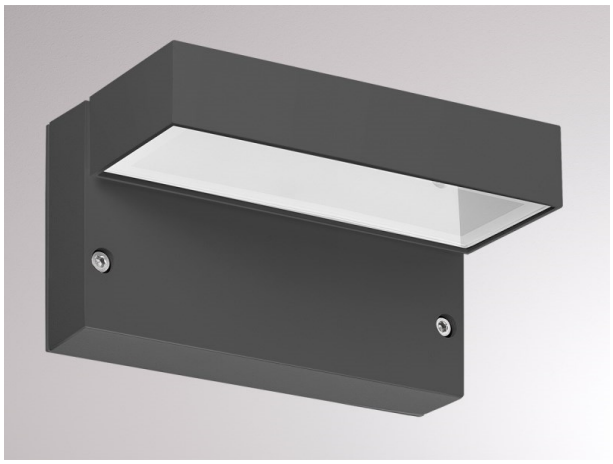

ILLUSTRATION

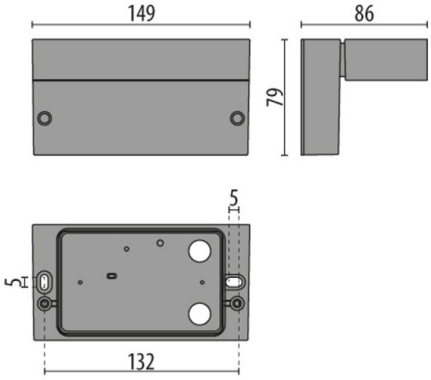

DONNÉES TECHNIQUES

Puissance système [W]	12
Source lumineuse	LED
Flux lumineux [lm]	438
Température de couleur [K]	3000K
IRC	>80
Optique	verre satiné
Driver	avec driver
Gradation	non dimmable
Emission de lumière	direct
Tension [V]	220-240V 50/60Hz
Matériel	aluminium
Longueur [mm]	149
Largeur [mm]	86
Hauteur [mm]	79
Indice de protection [IP]	IP65
Classe de protection	classe de protection I
Indice de résistance aux chocs	IK05
Poids net [kg]	0,53
Couleur luminaire	anthracite
N° EAN	8018367636888
Durée de vie [h]	35 000
Cl. d'efficacité énergétique	G

COURBE PHOTOMÉTRIQUE

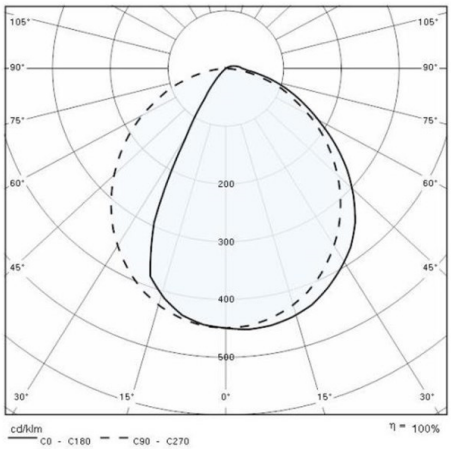

CE

Les valeurs indiquées sont des valeurs assignées. La puissance et le flux lumineux sous soumis à une tolérance d'environ 10 %. Tolérance de la température de couleur : +/- 150 K. Sauf indication contraire, les valeurs s'appliquent à une température ambiante de 25 °C.