MOLTO LUCE®

ORION

187-3105442

ORION V LUMINAIRE EN APPLIQUE MURALE en aluminium, anthracite,verre transparent angle de rayonnement symétrique, émission direct/indirect, avec driver, gradation: non dimmable, IP65

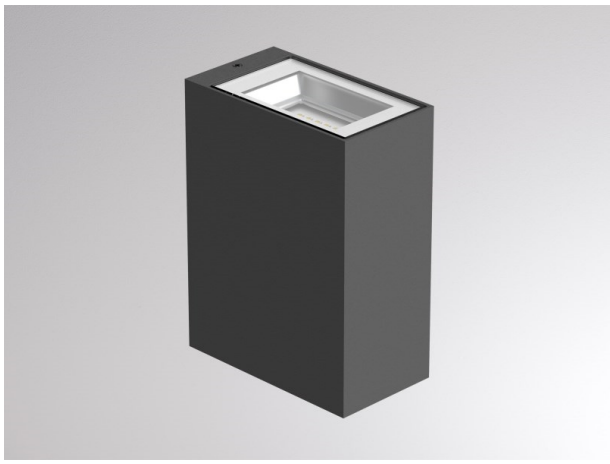

ILLUSTRATION

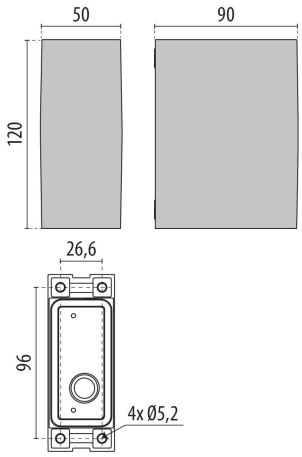

DONNÉES TECHNIQUES

Puissance système [W]	10
Source lumineuse	AC LED
Flux lumineux [lm]	1065
Température de couleur [K]	3000K
IRC	>80
Optique	verre transparent
Driver	avec driver
Gradation	non dimmable
Emission de lumière	direct/indirect
Angle de rayonnement [°]	symmetrisch
Tension [V]	220-240V 50/60Hz
Matériel	aluminium
Longueur [mm]	120
Largeur [mm]	50
Hauteur [mm]	90
Indice de protection [IP]	IP65
Classe de protection	classe de protection I
Indice de résistance aux chocs	IK06
Poids net [kg]	0,75
Couleur luminaire	anthracite
N° EAN	8018367692358
Durée de vie [h]	35 000 L70 B10
Cl. d'efficacité énergétique	G
Nbre luminaires B16A	66

COURBE PHOTOMÉTRIQUE

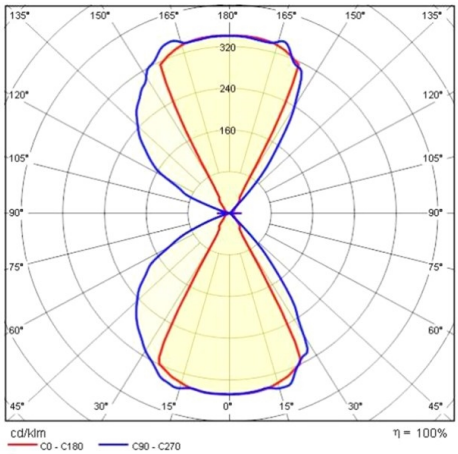

CE

Les valeurs indiquées sont des valeurs assignées. La puissance et le flux lumineux sous soumis à une tolérance d'environ 10 %. Tolérance de la température de couleur : +/- 150 K. Sauf indication contraire, les valeurs s'appliquent à une température ambiante de 25 °C.