MIMIK

187-3112991

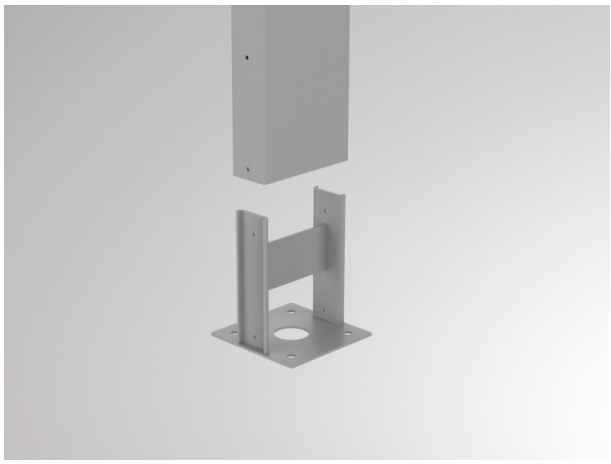

SKIZZE

TECHNISCHE DETAILS

Dimmbarkeit	nicht dimmbar
Länge [mm]	170
Breite [mm]	166
Höhe [mm]	130
Schutzart [IP]	IP65
Nettogewicht [kg]	0,90
Farbe Leuchte	grau
EAN-Nummer	8018367713305

LICHTVERTEILUNGSKURVE

Die Werte sind Bemessungswerte. Leistung und Lichtstrom unterliegen initial einer Toleranz von +/- 10%. Toleranz der Farbtemperatur: +/- 150 K. Die Werte gelten wenn nicht anders angegeben für eine Umgebungstemperatur von 25°C.