MOLTO LUCE®

NOA SYSTEM

208-19170142

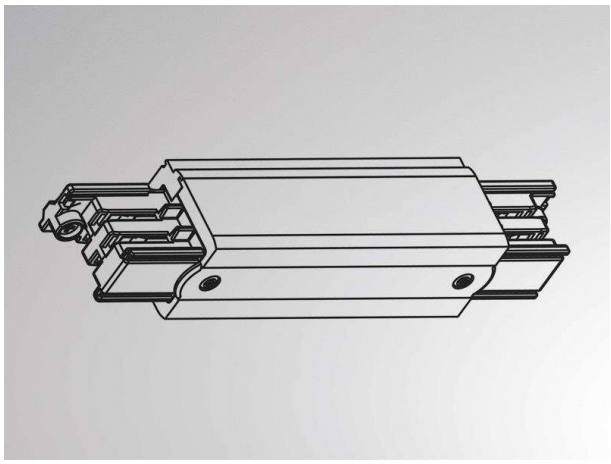

ILLUSTRATION

DONNÉES TECHNIQUES

Gradation	non dimmable
Tension [V]	220-240V 50/60HZ
Matériel	plastique
Longueur [mm]	178
Largeur [mm]	32
Hauteur [mm]	33
Indice de protection [IP]	IP20
Classe de protection	classe de protection I
Poids net [kg]	0,10
Couleur luminaire	noir
RAL	9005
N° EAN	6410014506148

COURBE PHOTOMÉTRIQUE

CE

Les valeurs indiquées sont des valeurs assignées. La puissance et le flux lumineux sous soumis à une tolérance d'environ 10 %. Tolérance de la température de couleur : +/- 150 K. Sauf indication contraire, les valeurs s'appliquent à une température ambiante de 25 °C.