GLOBAL TRACK PULSE DALI

208-191c6231

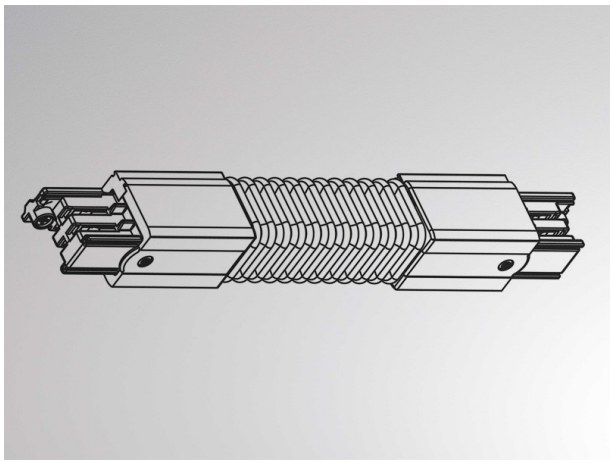

DISEGNO

DETTAGLI TECNICI

classe di tensione [V]	220-240V 50/60HZ
Materiale	plastica
lunghezza [mm]	223
classe di protezione[IP]	IP20
classe di protezione	classe di protezione I
peso netto [kg]	0,18
Colore lampada	grigio
cod.EAN	6410014532130

CURVA DISTRIBUZIONE LUCE

I valori indicati sono nominali. Tolleranza della potenza e del flusso luminoso +/- 10%. Tolleranza della temperatura colore: +/- 150 K. I valori sono riferiti ad una temperatura ambiente di 25°C, salvo diversa indicazione.