MAGIS

222-00036

MAGIS DOUBLE SD WAND-DECKEN AUFBAULEUCHTE aus Aluminium, schwarz, ähnlich RAL 9005,hocheffizienter, vakuumbedampfter Reflektor aus Kunststoff Ausstrahlwinkel 36°, Lichtaustritt direkt, UGR <22, drehbar 350°, schwenkbar 90°, mit Betriebsgerät, max. 1000mA, Dimmbarkeit: DALI, IP20,

SKIZZE

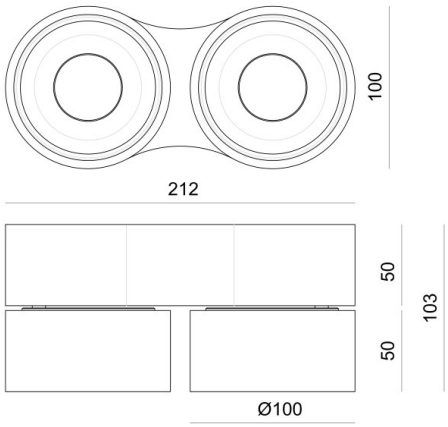

TECHNISCHE DETAILS

Systemleistung [W]	29
Leuchtmittel	LED
Lichtstrom [lm]	2110
Strom Sek.[mA]	1000
Lichtfarbe [K]	3000K
CRI	>90
UGR	<22
Optik	vakuumbedampfter Reflektor aus Kunststoff
Betriebsgerät	mit Betriebsgerät
Dimmbarkeit	DALI
Lichtaustritt	direkt
Ausstrahlwinkel [°]	36°
Spannung [V]	220-240V 50Hz
Material	Aluminium
Länge [mm]	212
Breite [mm]	100
Höhe [mm]	103
Schutzart [IP]	IP20
Schutzklasse	Schutzklasse I
Stoßfestigkeit	IK02
Nettogewicht [kg]	1,57
Farbe Leuchte	schwarz
RAL	9005
EAN-Nummer	9010870140417
Energieeffizienzkl.	F
Anz Leuchten B16A	26

LICHTVERTEILUNGSKURVE

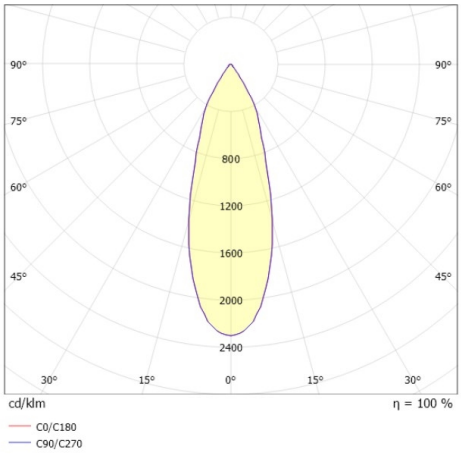

CE

Die Werte sind Bemessungswerte. Leistung und Lichtstrom unterliegen initial einer Toleranz von +/- 10%.
Toleranz der Farbtemperatur: +/- 150 K. Die Werte gelten wenn nicht anders angegeben für eine Umgebungstemperatur von 25°C.