KONVERTER KONST. STROM

24-122813

DISEGNO

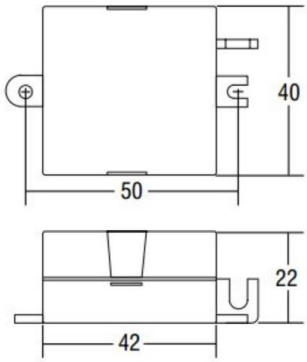

DETTAGLI TECNICI

corrente second. [mA]	500
Dimmerabilità	non dimmerabile
Materiale	plastica
lunghezza [mm]	42
larghezza [mm]	40
altezza [mm]	22
classe di protezione[IP]	IP20
classe di protezione	classe di protezione II
peso netto [kg]	0,03
Colore lampada	nero
cod.EAN	8010703300903
quantità lampade B16A	50

CURVA DISTRIBUZIONE LUCE

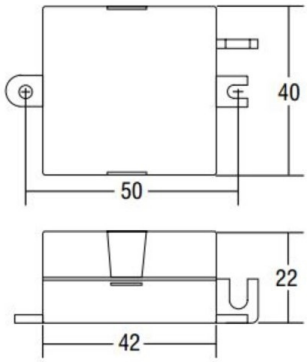

CE

I valori indicati sono nominali. Tolleranza della potenza e del flusso luminoso +/- 10%. Tolleranza della temperatura colore: +/- 150 K. I valori sono riferiti ad una temperatura ambiente di 25°C, salvo diversa indicazione.