KONVERTER DIMMBAR KONST. STROM

24-123170

Driver LED à courant multiple, pour câblage traversant, dimable 1-10V, PUSH et DALI, blanc, protection contre les chocs électriques sur les contacts direct et indirect, avec dispositif de correction de facteur de puissance, section de câble jusqu'à 2,5 mm², protection contre la surchauffe, les courts-circuits, surtensions et surcharges, découpe pour encastrement=88mm, réglable par bouton DIP-SWITCH (voir B3) : courant continu
L=170, l=83mm, H= 35mm
220-240V 50/60Hz

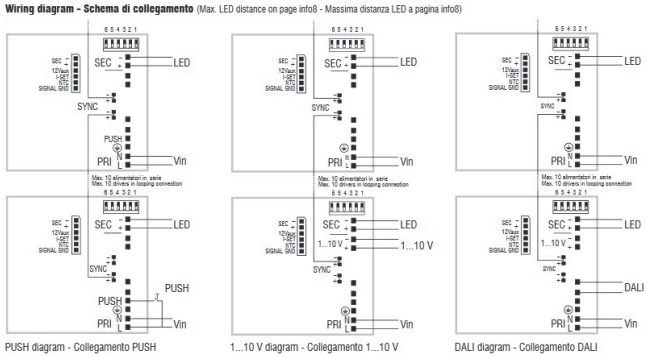

ILLUSTRATION

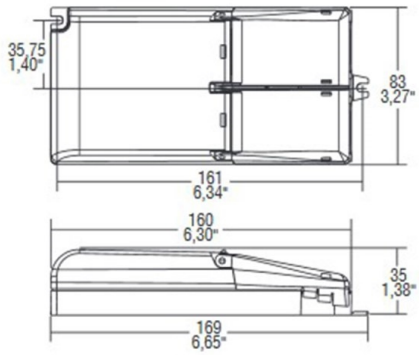

DONNÉES TECHNIQUES

Tension [V]	220-240V 50/60Hz
Matériel	plastique
Longueur [mm]	169
Largeur [mm]	83
Hauteur [mm]	35
Indice de protection [IP]	IP20
Classe de protection	classe de protection I
Poids net [kg]	0,30
Couleur luminaire	blanc
N° EAN	8010703377448
Nbre luminaires B16A	30

COURBE PHOTOMÉTRIQUE

DIP-SWITCH Einstellungen: 24-123170		
P out W	V out DC	I out DC
45W	2 … 44	1,05A Konstantstrom
52W	2 … 44	1,2A Konstantstrom
55W	2 … 39	1,4A Konstantstrom
55W	2 … 35	1,6A Konstantstrom
55W	2 … 30	1,75A Konstantstrom
55W	2 … 26	2,1A Konstantstrom

CE

Les valeurs indiquées sont des valeurs assignées. La puissance et le flux lumineux sous soumis à une tolérance d'environ 10 %. Tolérance de la température de couleur : +/- 150 K. Sauf indication contraire, les valeurs s'appliquent à une température ambiante de 25 °C.