AGON

305-0040680203006

AGON ROUND INCASSO in alluminio, nero opaco, simile a RAL 9005, fascio 20°, emissione luminosa diretta, orientabile 30°, senza alimentatore, max. 250mA, dimmerabilità: vedi alimentatore, IP20

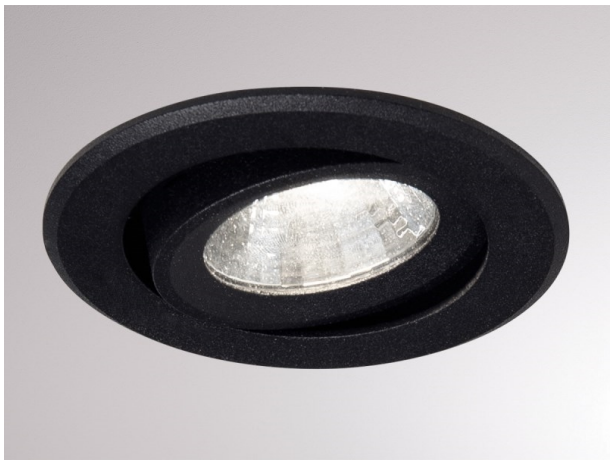

DISEGNO

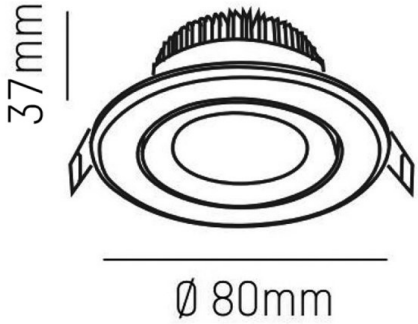

CURVA DISTRIBUZIONE LUCE

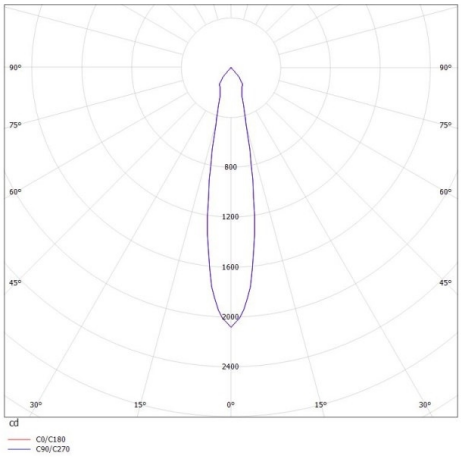

DETTAGLI TECNICI

tipo di lampadina	LED 5W
flusso luminoso [lm]	520
corrente second. [mA]	250
temperatura colore [K]	3000K
CRI	>80
Alimentatore	senza alimentatore
Dimmerabilità	vedi alimentatore
area di emissione luce	diretta
ang.del fascio lumin.[°]	20°
classe di tensione [V]	20 VDC
Materiale	alluminio
altezza [mm]	37
diametro [mm]	80
taglio soffitto [mm]	68
profondita d'inc. [mm]	70
classe di protezione[IP]	IP20
classe di protezione	classe di protezione III
peso netto [kg]	0,18
Colore lampada	nero opaco
RAL	9005
cod.EAN	9008905918568
durata di vita [h]	L80 B10 20 000
cl. efficienza energ.	E

CE

I valori indicati sono nominali. Tolleranza della potenza e del flusso luminoso +/- 10%. Tolleranza della temperatura colore: +/- 150 K. I valori sono riferiti ad una temperatura ambiente di 25°C, salvo diversa indicazione.