AEON

305-602430b

AEON SQUARE LUMINAIRE EN SAILLIE POUR PLAFOND en aluminium, noir mat, RAL 9005, angle de rayonnement 45°, émission direct, avec driver, gradation: non dimmable, IP20

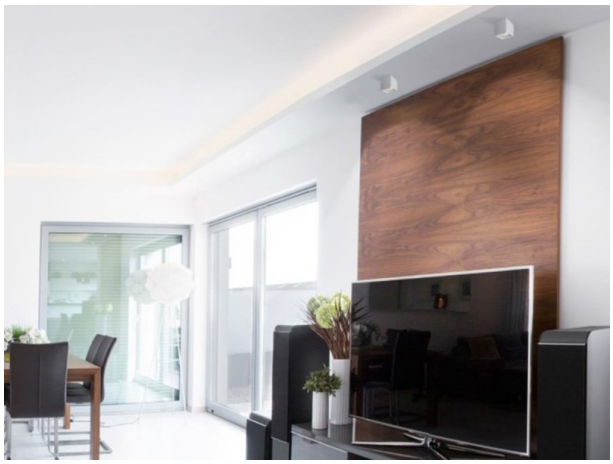

ILLUSTRATION

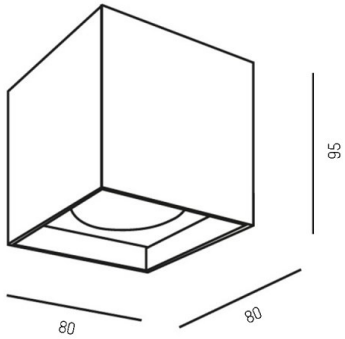

DONNÉES TECHNIQUES

Puissance système [W]	8
Source lumineuse	LED
Flux lumineux [lm]	660
Température de couleur [K]	3000K
IRC	>80
Driver	avec driver
Gradation	non dimmable
Emission de lumière	direct
Angle de rayonnement [°]	45°
Tension [V]	220-240V 50/60Hz
Matériel	aluminium
Longueur [mm]	80
Largeur [mm]	80
Hauteur [mm]	95
Indice de protection [IP]	IP20
Classe de protection	classe de protection I
Poids net [kg]	0,45
Couleur luminaire	noir mat
RAL	9005
N° EAN	9010506019285
Durée de vie [h]	L80 B10 20 000
Cl. d'efficacité énergétique	E

COURBE PHOTOMÉTRIQUE

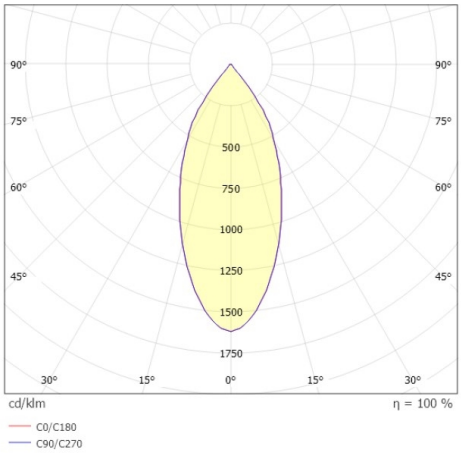

CE

Les valeurs indiquées sont des valeurs assignées. La puissance et le flux lumineux sous soumis à une tolérance d'environ 10 %. Tolérance de la température de couleur : +/- 150 K. Sauf indication contraire, les valeurs s'appliquent à une température ambiante de 25 °C.