MOLTO LUCE®

AEON

305-604427bddd

AEON SQUARE LUMINAIRE EN SAILLIE POUR PLAFOND en aluminium, noir mat, RAL 9005, angle de rayonnement 45°, émission direct, avec driver, gradation: DALI, IP20

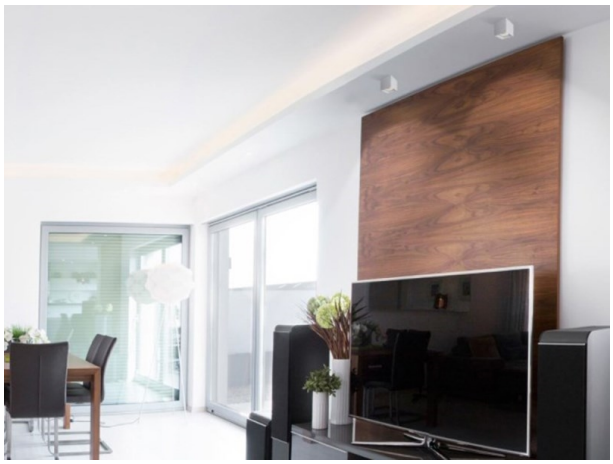

ILLUSTRATION

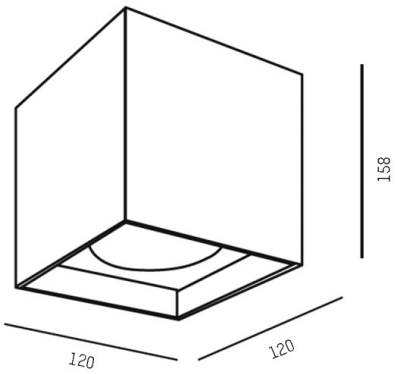

DONNÉES TECHNIQUES

Puissance système [W]	15
Source lumineuse	LED
Flux lumineux [lm]	1450
Température de couleur [K]	2700K
IRC	>80
Driver	avec driver
Emission de lumière	direct
Angle de rayonnement [°]	45°
Tension [V]	220-240V 50/60Hz
Matériel	aluminium
Longueur [mm]	120
Largeur [mm]	120
Hauteur [mm]	158
Indice de protection [IP]	IP20
Classe de protection	classe de protection I
Poids net [kg]	1,27
Couleur luminaire	noir mat
RAL	9005
N° EAN	9008905811173
Durée de vie [h]	L80 B10 20 000
Cl. d'efficacité énergétique	E

COURBE PHOTOMÉTRIQUE

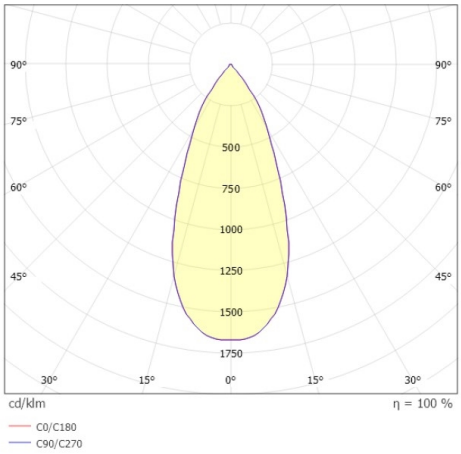

CE

Les valeurs indiquées sont des valeurs assignées. La puissance et le flux lumineux sous soumis à une tolérance d'environ 10 %. Tolérance de la température de couleur : +/- 150 K. Sauf indication contraire, les valeurs s'appliquent à une température ambiante de 25 °C.