# AEON

**305-604530bddd**

AEON ROUND LAMPADA A PLAFONE A SOFFITTO in alluminio, nero opaco, simile a RAL 9005, fascio 50°, emissione luminosa diretta, con alimentatore, dimmerabilità: DALI, IP20

## DISEGNO

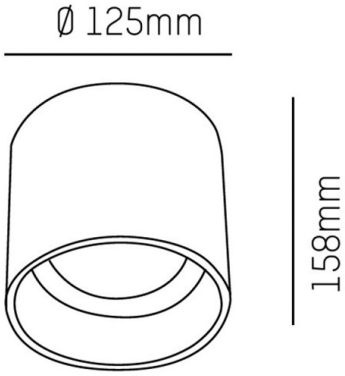


## DETTAGLI TECNICI

| | |
|---|---|
| Potenza sistema [W] | 15 |
| tipo di lampadina | LED |
| flusso luminoso [lm] | 1160 |
| temperatura colore [K] | 3000K |
| CRI | >80 |
| Alimentatore | con alimentatore |
| area di emissione luce | diretta |
| ang.del fascio lumin.[°] | 50° |
| classe di tensione [V] | 220-240V 50/60Hz |
| Materiale | alluminio |
| | |
| altezza [mm] | 158 |
| diametro [mm] | 125 |
| classe di protezione[IP] | IP20 |
| classe di protezione | classe di protezione I |
| peso netto [kg] | 1,18 |
| | |
| Colore lampada | nero opaco |
| RAL | 9005 |
| cod.EAN | 9008905912603 |
| durata di vita [h] | L80 B10 20 000 |
| cl. efficienza energ. | E |
| quantità lampade B16A | 61 |

## CURVA DISTRIBUZIONE LUCE

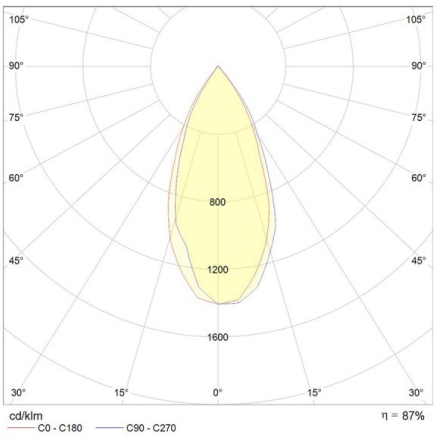


CE

I valori indicati sono nominali. Tolleranza della potenza e del flusso luminoso +/- 10%. Tolleranza della temperatura colore: +/- 150 K. I valori sono riferiti ad una temperatura ambiente di 25°C, salvo diversa indicazione.