AEON

305-604530wddd

AEON ROUND LAMPADA A PLAFONE A SOFFITTO in alluminio, bianco, simile a RAL 9003, fascio 50°, emissione luminosa diretta, con alimentatore, dimmerabilità: DALI, IP20

DISEGNO

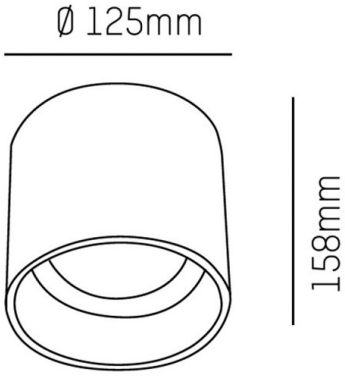

DETTAGLI TECNICI

Potenza sistema [W]	15
tipo di lampadina	LED
flusso luminoso [lm]	1160
temperatura colore [K]	3000K
CRI	>80
Alimentatore	con alimentatore
area di emissione luce	diretta
ang.del fascio lumin.[°]	50°
classe di tensione [V]	220-240V 50/60Hz
Materiale	alluminio
altezza [mm]	158
diametro [mm]	125
classe di protezione[IP]	IP20
classe di protezione	classe di protezione I
peso netto [kg]	1,19
Colore lampada	bianco
RAL	9003
cod.EAN	9008905807084
durata di vita [h]	L80 B10 20 000
cl. efficienza energ.	E
quantità lampade B16A	61

CURVA DISTRIBUZIONE LUCE

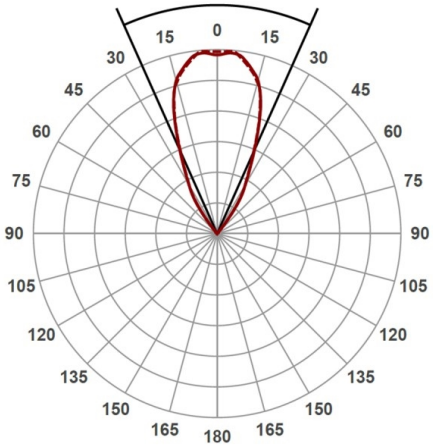

CE

I valori indicati sono nominali. Tolleranza della potenza e del flusso luminoso +/- 10%. Tolleranza della temperatura colore: +/- 150 K. I valori sono riferiti ad una temperatura ambiente di 25°C, salvo diversa indicazione.