AEON

305-654530wd

AEON ROUND DECKENAUFBAULEUCHTE aus Aluminium, weiß, ähnlich RAL 9003, Ausstrahlwinkel 45°, Lichtaustritt direkt, mit Betriebsgerät, Dimmbarkeit: DALI, IP65,

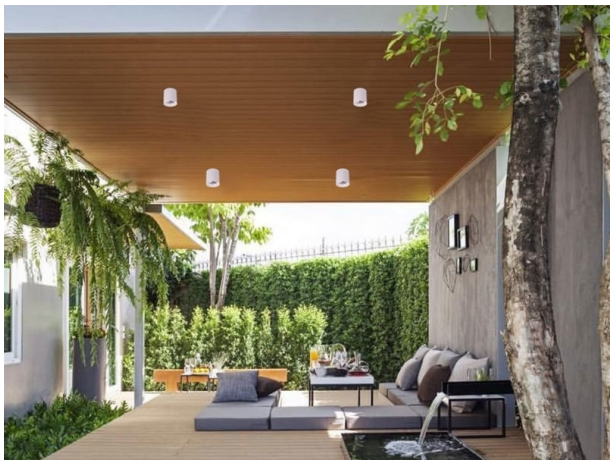

SKIZZE

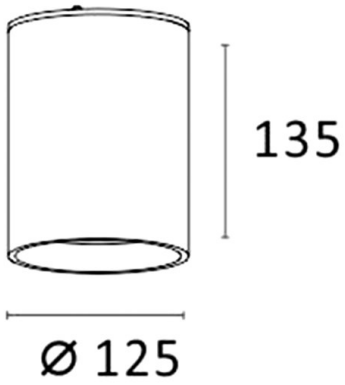

TECHNISCHE DETAILS

Systemleistung [W]	20
Leuchtmittel	LED
Lichtstrom [lm]	2055
Lichtfarbe [K]	3000K
CRI	>80
Betriebsgerät	mit Betriebsgerät
Dimmbarkeit	DALI
Lichtaustritt	direkt
Ausstrahlwinkel [°]	45°
Spannung [V]	220-240V 50/60Hz
Material	Aluminium
Höhe [mm]	135
Durchmesser [mm]	125
Schutzart [IP]	IP65
Schutzklasse	Schutzklasse I
Nettogewicht [kg]	0,40
Farbe Leuchte	weiß
RAL	9003
Lebensdauer [h]	L80 B10 20 000
Energieeffizienzkl.	F

LICHTVERTEILUNGSKURVE

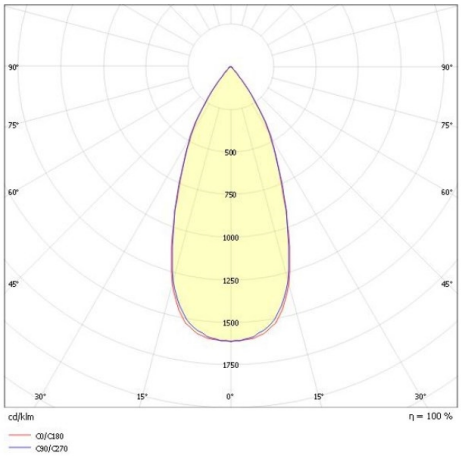

CE

Die Werte sind Bemessungswerte. Leistung und Lichtstrom unterliegen initial einer Toleranz von +/- 10%. Toleranz der Farbtemperatur: +/- 150 K. Die Werte gelten wenn nicht anders angegeben für eine Umgebungstemperatur von 25°C.