KALIO ROUND

308-30003600

KALIO ROUND R SPOT ENCASTRÉ en aluminium, noir, RAL 9005, angle de rayonnement 24°, émission direct, pivotant sur 45°, sans driver, max. 250mA, gradation: voir driver, IP20

ILLUSTRATION

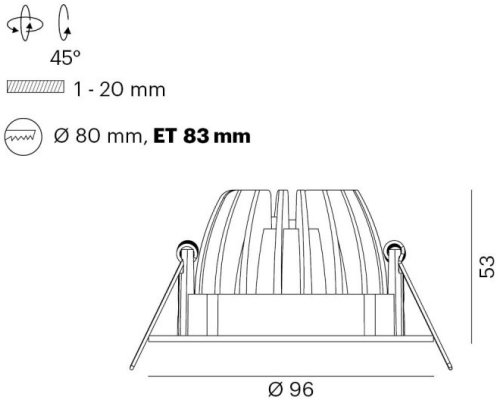

DONNÉES TECHNIQUES

Puissance système [W]	9
Source lumineuse	LED 9W
Flux lumineux [lm]	860
Intensité courant sec. [mA]	250
Température de couleur [K]	2700K
IRC	>90
Driver	sans driver
Gradation	voir driver
Emission de lumière	direct
Angle de rayonnement [°]	24°
Tension [V]	36 VDC
Matériel	aluminium
Hauteur [mm]	53
Diamètre [mm]	96
Découpe plafond [mm]	80
Epaisseur de plafond [mm]	1-20
Hauteur d'encastrement [mm]	83
Indice de protection [IP]	IP20
Classe de protection	classe de protection III
Poids net [kg]	0,15
Couleur luminaire	noir
RAL	9005
N° EAN	9010506139877
Durée de vie [h]	L80 B10 20 000
Cl. d'efficacité énergétique	E

COURBE PHOTOMÉTRIQUE

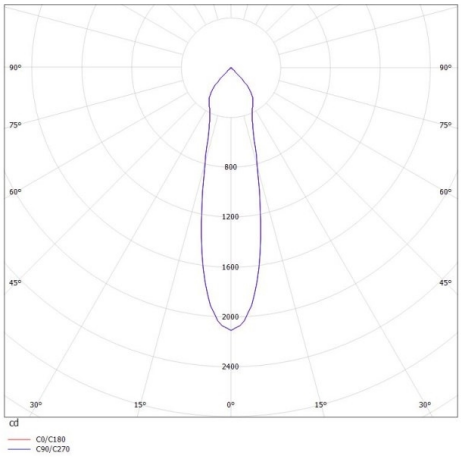

CE

Les valeurs indiquées sont des valeurs assignées. La puissance et le flux lumineux sous soumis à une tolérance d'environ 10 %. Tolérance de la température de couleur : +/- 150 K. Sauf indication contraire, les valeurs s'appliquent à une température ambiante de 25 °C.