KALIO ROUND

308-30003600

KALIO ROUND R INCASSO in alluminio, nero, simile a RAL 9005, fascio 24°, emissione luminosa diretta, orientabile 45°, senza alimentatore, max. 250mA, dimmerabilità: vedi alimentatore, IP20

DISEGNO

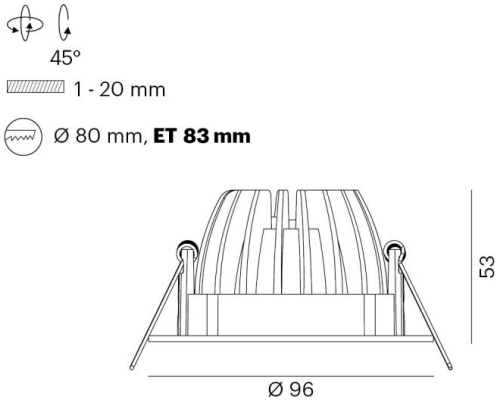

DETTAGLI TECNICI

Potenza sistema [W]	9
tipo di lampadina	LED 9W
flusso luminoso [lm]	860
corrente second. [mA]	250
temperatura colore [K]	2700K
CRI	>90
Alimentatore	senza alimentatore
Dimmerabilità	vedi alimentatore
area di emissione luce	diretta
ang.del fascio lumin.[°]	24°
classe di tensione [V]	36 VDC
Materiale	alluminio
altezza [mm]	53
diametro [mm]	96
taglio soffitto [mm]	80
spessore soffitto [mm]	1-20
profondita d'inc. [mm]	83
classe di protezione[IP]	IP20
classe di protezione	classe di protezione III
peso netto [kg]	0,15
Colore lampada	nero
RAL	9005
cod.EAN	9010506139877
durata di vita [h]	L80 B10 20 000
cl. efficienza energ.	E

CURVA DISTRIBUZIONE LUCE

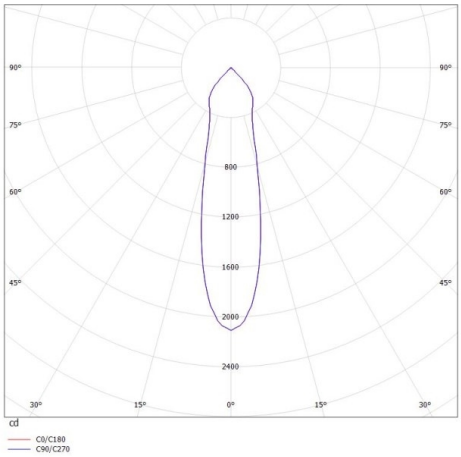

CE

I valori indicati sono nominali. Tolleranza della potenza e del flusso luminoso +/- 10%. Tolleranza della temperatura colore: +/- 150 K. I valori sono riferiti ad una temperatura ambiente di 25°C, salvo diversa indicazione.