# KALIO ROUND

**308-30013600**

KALIO ROUND R SPOT ENCASTRÉ en aluminium, noir, RAL 9005, angle de rayonnement 38°, émission direct, pivotant sur 45°, sans driver, max. 250mA, gradation: voir driver, IP20

## ILLUSTRATION

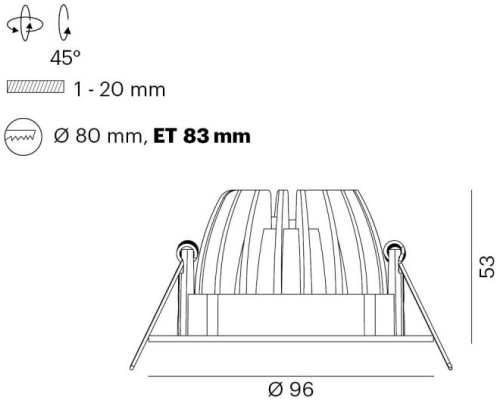


## DONNÉES TECHNIQUES

| | |
|---|---|
| Puissance système [W] | 9 |
| Source lumineuse | LED 9W |
| Flux lumineux [lm] | 860 |
| Intensité courant sec. [mA] | 250 |
| Température de couleur [K] | 2700K |
| IRC | >90 |
| Driver | sans driver |
| Gradation | voir driver |
| Emission de lumière | direct |
| Angle de rayonnement [°] | 38° |
| Tension [V] | 36 VDC |
| Matériel | aluminium |
| | |
| Hauteur [mm] | 53 |
| Diamètre [mm] | 96 |
| Découpe plafond [mm] | 80 |
| Epaisseur de plafond [mm] | 1-20 |
| Hauteur d'encastrement [mm] | 83 |
| Indice de protection [IP] | IP20 |
| Classe de protection | classe de protection III |
| Poids net [kg] | 0,15 |
| | |
| Couleur luminaire | noir |
| RAL | 9005 |
| N° EAN | 9010506139914 |
| Durée de vie [h] | L80 B10 20 000 |
| Cl. d'efficacité énergétique | E |

## COURBE PHOTOMÉTRIQUE

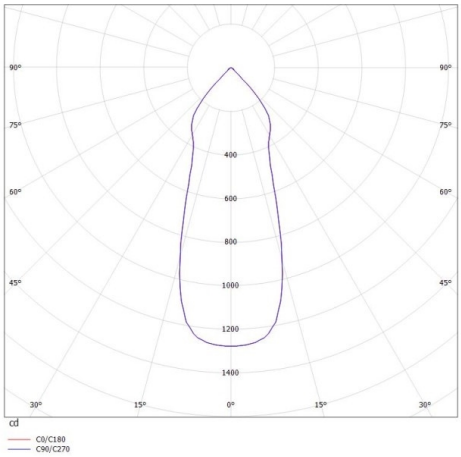


CE

Les valeurs indiquées sont des valeurs assignées. La puissance et le flux lumineux sous soumis à une tolérance d'environ 10 %. Tolérance de la température de couleur : +/- 150 K. Sauf indication contraire, les valeurs s'appliquent à une température ambiante de 25 °C.