# FORIS

# 341-7000

## ILLUSTRATION

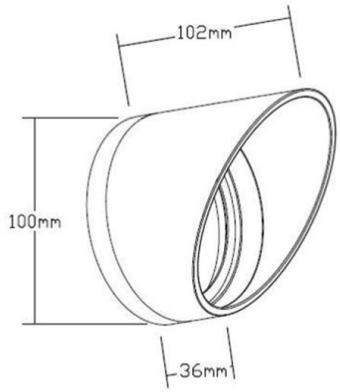


## DONNÉES TECHNIQUES

| | |
|---|---|
| Gradation | non dimmable |
| Matériel | aluminium |
| Hauteur [mm] | 100 |
| Diamètre [mm] | 102 |
| Indice de protection [IP] | IP66 |
| Poids net [kg] | 0,27 |
| Couleur luminaire | anthracite |
| RAL | 7024 |
| N° EAN | 9010506372076 |

## COURBE PHOTOMÉTRIQUE

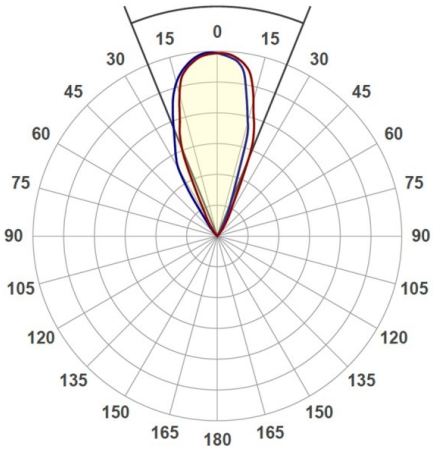


Les valeurs indiquées sont des valeurs assignées. La puissance et le flux lumineux sous soumis à une tolérance d'environ 10 %. Tolérance de la température de couleur : +/- 150 K. Sauf indication contraire, les valeurs s'appliquent à une température ambiante de 25 °C.