FORIS

341-7000

verniciato a polvere opaca, alluminio pressofuso, anello anti-abbagliato, compatibile con faretto FORIS

DISEGNO

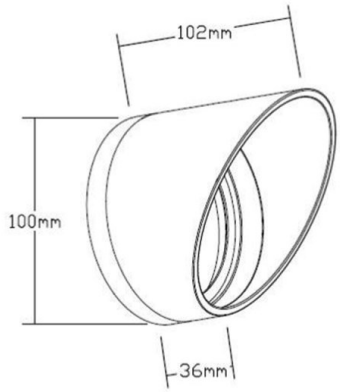

DETTAGLI TECNICI

Dimmerabilità	non dimmerabile
Materiale	alluminio
altezza [mm]	100
diametro [mm]	102
classe di protezione[IP]	IP66
peso netto [kg]	0,27
Colore lampada	antracite
RAL	7024
cod.EAN	9010506372076

CURVA DISTRIBUZIONE LUCE

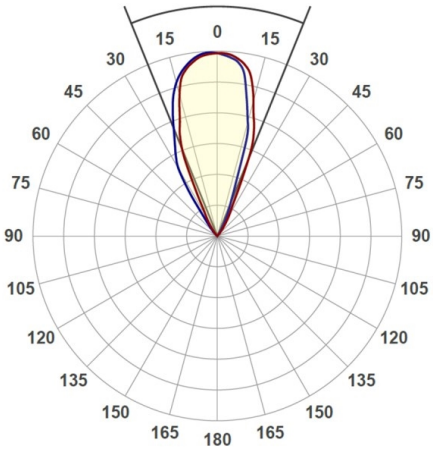

I valori indicati sono nominali. Tolleranza della potenza e del flusso luminoso +/- 10%. Tolleranza della temperatura colore: +/- 150 K. I valori sono riferiti ad una temperatura ambiente di 25°C, salvo diversa indicazione.