MOLTO LUCE®

CADAN NOVA SYSTEM PD

445-8012119250

CADAN NOVA SYSTEM PD SYSTEMLEUCHTE aus Aluminium, weiß, ähnlich RAL 9003,mikroprismatische PMMA-Abdeckung für ausgezeichnete Entblendung Lichtaustritt direkt, UGR <19, mit Betriebsgerät, Adapter/Baldachin weiß, Pendellänge max. 1500mm, IP20,

SKIZZE

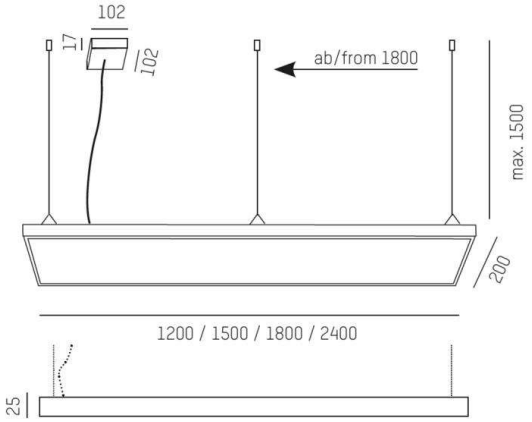

LICHTVERTEILUNGSKURVE

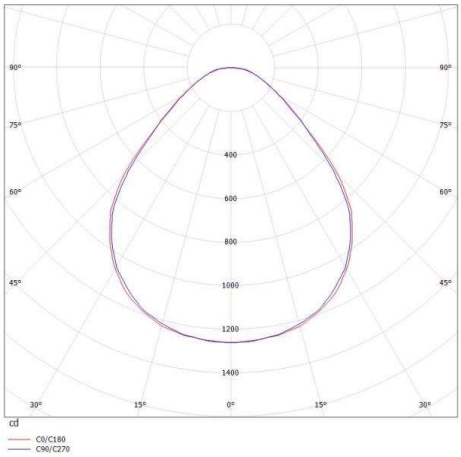

TECHNISCHE DETAILS

Systemleistung [W]	26
Leuchtmittel	LED
Lichtstrom [lm]	2768
Lichtfarbe [K]	3000K
CRI	>80
UGR	<19
Optik	Mikroprismenabdeckung
Betriebsgerät	mit Betriebsgerät
Lichtaustritt	direkt
Spannung [V]	220-240V 50/60Hz
Material	Aluminium
Länge [mm]	1200
Breite [mm]	200
Höhe [mm]	25
Pendellänge [mm]	max. 1500
Schutzart [IP]	IP20
Schutzklasse	Schutzklasse I
Stoßfestigkeit	IK02
Nettogewicht [kg]	4,80
Farbe Leuchte	weiß
RAL	9003
Farbe Adapter/Baldachin	weiß
EAN-Nummer	9010506307238
Lebensdauer [h]	L85 B10 50 000

CE

Die Werte sind Bemessungswerte. Leistung und Lichtstrom unterliegen initial einer Toleranz von +/- 10%. Toleranz der Farbtemperatur: +/- 150 K. Die Werte gelten wenn nicht anders angegeben für eine Umgebungstemperatur von 25°C.