MOLTO LUCE®

CADAN NOVA SYSTEM PD

445-806019280

CADAN NOVA SYSTEM PD LUMINAIRE SUR MESURE en aluminium, nature anodisé,diffuseur microprismatique en PMMA pour une réduction optimale de l¿éblouissement émission direct, UGR <19, avec driver, gradation: non dimmable, adaptateur/patère gris, longueur de suspension max. 1500mm, IP20

ILLUSTRATION

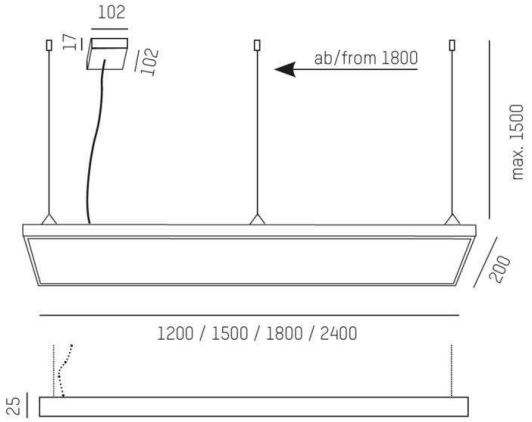

COURBE PHOTOMÉTRIQUE

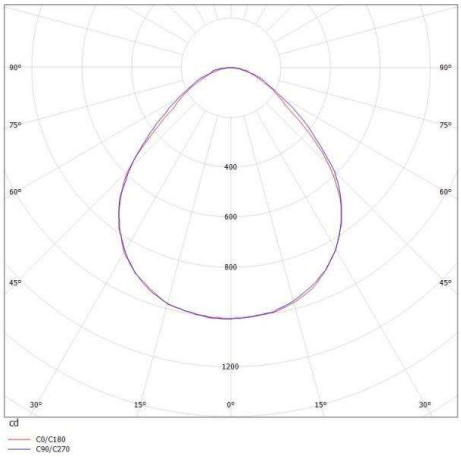

DONNÉES TECHNIQUES

Puissance système [W]	22
Source lumineuse	LED
Flux lumineux [lm]	2253
Température de couleur [K]	3000K
IRC	>80
UGR	<19
Optique	diffuseur microprismatique
Driver	avec driver
Gradation	non dimmable
Emission de lumière	direct
Tension [V]	220-240V 50/60Hz
Matériel	aluminium
Longueur [mm]	600
Largeur [mm]	200
Hauteur [mm]	25
Longueur de câble [mm]	max. 1500
Indice de protection [IP]	IP20
Classe de protection	classe de protection I
Indice de résistance aux chocs	IK02
Poids net [kg]	4,50
Couleur luminaire	nature anodisé
Couleur adaptateur/patère	gris
N° EAN	9010506302332
Durée de vie [h]	L85 B10 50 000

CE

Les valeurs indiquées sont des valeurs assignées. La puissance et le flux lumineux sous soumis à une tolérance d'environ 10 %. Tolérance de la température de couleur : +/- 150 K. Sauf indication contraire, les valeurs s'appliquent à une température ambiante de 25 °C.