GET F M

468-120021955

GET ROUND FLAT M R DOWNLIGHT AD INCASSO in alluminio, bianco, simile a RAL 9016,coperchio microprismatico in PMMA per anti-abbagliamento fascio 90°, emissione luminosa diretta, senza alimentatore, max. 700/900/1050mA, dimmerabilità: vedi alimentatore, IP44

DISEGNO

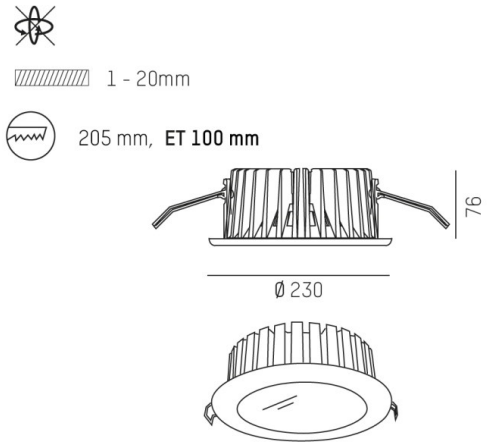

CURVA DISTRIBUZIONE LUCE

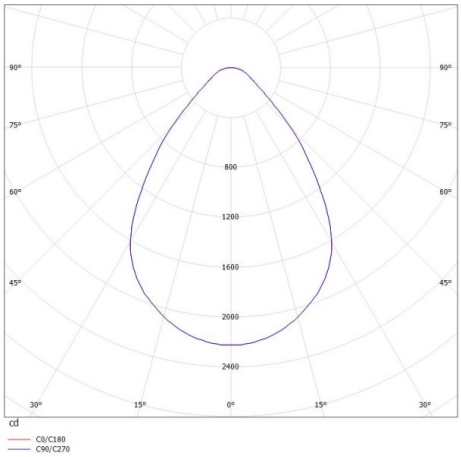

DETTAGLI TECNICI

tipo di lampadina	LED 21W/27W/31W
flusso luminoso [lm]	2480/3065/3510
corrente second. [mA]	700/900/1050
temperatura colore [K]	3000K
CRI	>80
Ottica	diffusore microprismatico
Alimentatore	senza alimentatore
Dimmerabilità	vedi alimentatore
area di emissione luce	diretta
ang.del fascio lumin.[°]	90°
classe di tensione [V]	30 VDC
Materiale	alluminio
altezza [mm]	76
diametro [mm]	230
taglio soffitto [mm]	205
spessore soffitto [mm]	1-20
profondita d'inc. [mm]	100
classe di protezione[IP]	IP44
classe di protezione	classe di protezione III
resistenza agli urti	IK06
peso netto [kg]	1,52
Colore lampada	bianco
RAL	9016
cod.EAN	9008905658464
durata di vita [h]	L80 B10 50 000
cl. efficienza energ.	D

CE

I valori indicati sono nominali. Tolleranza della potenza e del flusso luminoso +/- 10%. Tolleranza della temperatura colore: +/- 150 K. I valori sono riferiti ad una temperatura ambiente di 25°C, salvo diversa indicazione.