GET R M

468-120121455

GET ROUND REFL M R DOWNLIGHT ENCASTRÉ en aluminium, blanc, RAL 9016,diffuseur microprismatique en PMMA pour une réduction optimale de l¿éblouissement angle de rayonnement 100°, émission direct, sans driver, max. 700/900/1050mA, gradation: voir driver, IP40

ILLUSTRATION

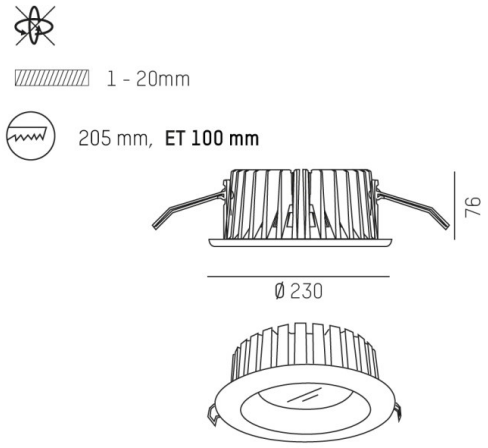

COURBE PHOTOMÉTRIQUE

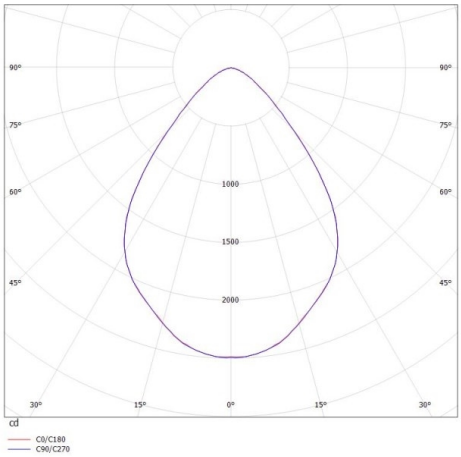

DONNÉES TECHNIQUES

Source lumineuse	LED 21W/27W/31W
Flux lumineux [lm]	2735/3380/3870
Intensité courant sec. [mA]	700/900/1050
Température de couleur [K]	4000K
IRC	>80
Optique	diffuseur microprismatique
Driver	sans driver
Gradation	voir driver
Emission de lumière	direct
Angle de rayonnement [°]	100°
Tension [V]	30 VDC
Matériel	aluminium
Hauteur [mm]	76
Diamètre [mm]	230
Découpe plafond [mm]	205
Epaisseur de plafond [mm]	1-20
Hauteur d'encastrement [mm]	100
Indice de protection [IP]	IP40
Classe de protection	classe de protection III
Poids net [kg]	1,48
Couleur luminaire	blanc
RAL	9016
N° EAN	9008905658549
Durée de vie [h]	L80 B10 50 000
Cl. d'efficacité énergétique	D

CE

Les valeurs indiquées sont des valeurs assignées. La puissance et le flux lumineux sous soumis à une tolérance d'environ 10 %. Tolérance de la température de couleur : +/- 150 K. Sauf indication contraire, les valeurs s'appliquent à une température ambiante de 25 °C.