IVY

472-0270790403005

IVY SQUARE R SPOT ENCASTRÉ en aluminium, blanc, RAL 9003, angle de rayonnement 40°, émission direct, sans driver, max. 200mA, gradation: voir driver, IP54/IP20

ILLUSTRATION

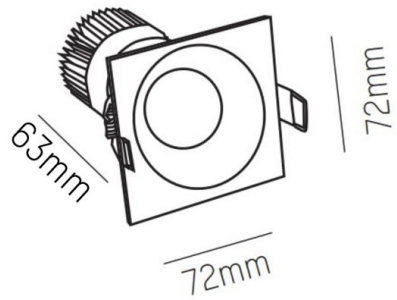

COURBE PHOTOMÉTRIQUE

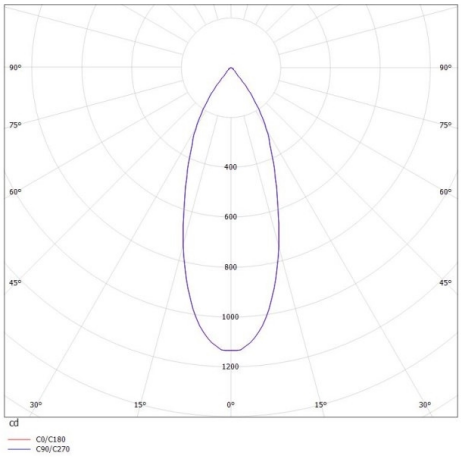

DONNÉES TECHNIQUES

Source lumineuse	LED 7W
Flux lumineux [lm]	640
Intensité courant sec. [mA]	200
Température de couleur [K]	3000K
IRC	>90
Driver	sans driver
Gradation	voir driver
Emission de lumière	direct
Angle de rayonnement [°]	40°
Tension [V]	35 VDC
Matériel	aluminium
Longueur [mm]	72
Largeur [mm]	72
Hauteur [mm]	64
Découpe plafond [mm]	60
Hauteur d'encastrement [mm]	94
Indice de protection [IP]	IP54/IP20
Classe de protection	classe de protection III
Poids net [kg]	0,28
Couleur luminaire	blanc
RAL	9003
N° EAN	9008905797163
Durée de vie [h]	L80 B10 20 000
Cl. d'efficacité énergétique	D

CE

Les valeurs indiquées sont des valeurs assignées. La puissance et le flux lumineux sous soumis à une tolérance d'environ 10 %. Tolérance de la température de couleur : +/- 150 K. Sauf indication contraire, les valeurs s'appliquent à une température ambiante de 25 °C.