LIRO

472-30003660

LIRO R INCASSO in alluminio, nero, simile a RAL 9005, fascio 10°, emissione luminosa diretta, senza alimentatore, dimmerabilità: vedi alimentatore, IP20

DISEGNO

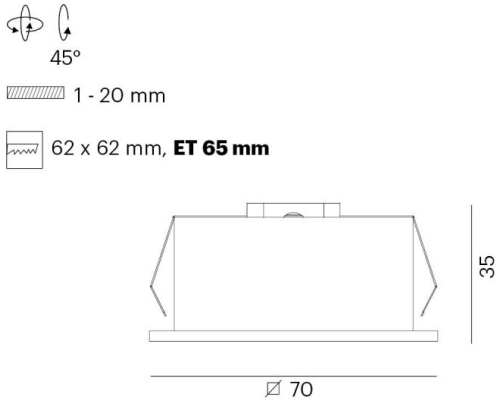

DETTAGLI TECNICI

tipo di lampadina	LED 6W
flusso luminoso [lm]	460
temperatura colore [K]	2700K
CRI	>90
Alimentatore	senza alimentatore
Dimmerabilità	vedi alimentatore
area di emissione luce	diretta
ang.del fascio lumin.[°]	10°
classe di tensione [V]	12 VDC
Materiale	alluminio
lunghezza [mm]	70
larghezza [mm]	70
altezza [mm]	35
taglio soffitto [mm]	62x62
profondita d'inc. [mm]	65
classe di protezione[IP]	IP20
classe di protezione	classe di protezione III
peso netto [kg]	0,10
Colore lampada	nero
RAL	9005
cod.EAN	9010506139648
durata di vita [h]	L80 B10 20 000
cl. efficienza energ.	G

CURVA DISTRIBUZIONE LUCE

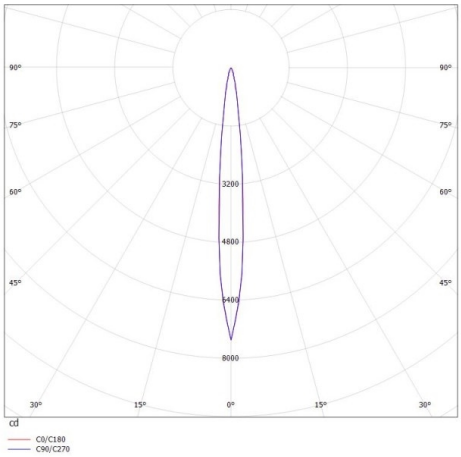

CE

I valori indicati sono nominali. Tolleranza della potenza e del flusso luminoso +/- 10%. Tolleranza della temperatura colore: +/- 150 K. I valori sono riferiti ad una temperatura ambiente di 25°C, salvo diversa indicazione.