MEYJO

472-5001950s

MEYJO T LUMINAIRE DE TABLE en aluminium, blanc, RAL 9003, angle de rayonnement 28°, émission direct, avec driver, gradation: capteur, IP20

ILLUSTRATION

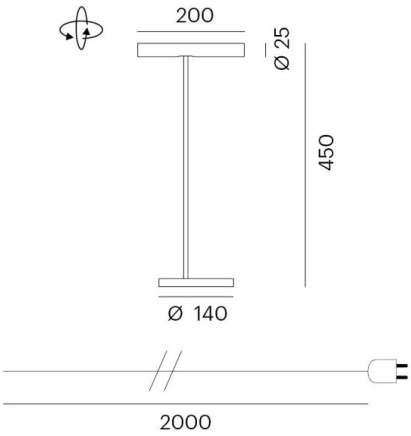

DONNÉES TECHNIQUES

Puissance système [W]	9
Source lumineuse	LED
Flux lumineux [lm]	350
Température de couleur [K]	3000K
IRC	>90
Driver	avec driver
Gradation	capteur
Emission de lumière	direct
Angle de rayonnement [°]	28°
Tension [V]	220-240V 50/60Hz
Matériel	aluminium
Longueur [mm]	200
Hauteur [mm]	450
Diamètre [mm]	25
Indice de protection [IP]	IP20
Classe de protection	classe de protection II
Poids net [kg]	6,60
Couleur luminaire	blanc
RAL	9003
N° EAN	9010506198959
Durée de vie [h]	L80 B10 20 000
Cl. d'efficacité énergétique	F

COURBE PHOTOMÉTRIQUE

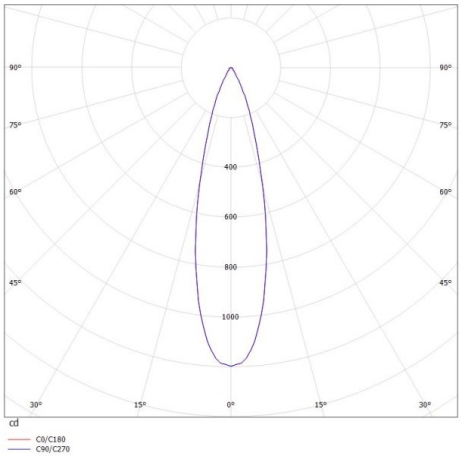

Les valeurs indiquées sont des valeurs assignées. La puissance et le flux lumineux sous soumis à une tolérance d'environ 10 %. Tolérance de la température de couleur : +/- 150 K. Sauf indication contraire, les valeurs s'appliquent à une température ambiante de 25 °C.