MOLTO LUCE®

Austria, 4600 Wels, Europastraße 45, T: +43 7242 698-0, M: office@moltoluce.com

Montageanleitung / Mounting Instruction

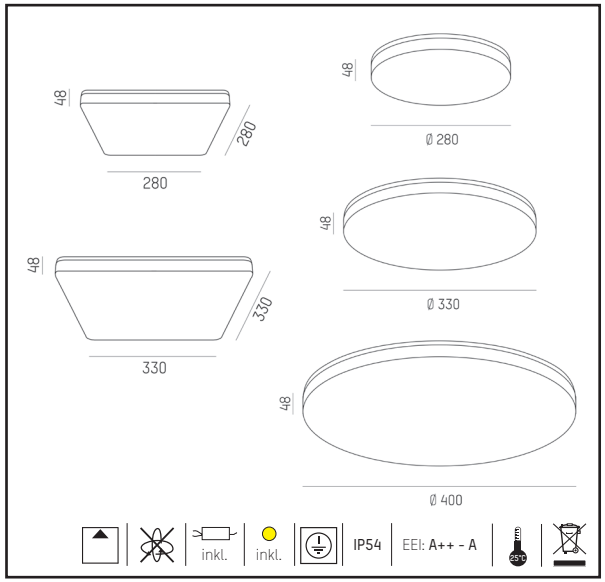

TECHNISCHE DATEN / TECHNICAL DATA

Beschreibung Description	Deckenaufbauleuchte Surface mounted luminaire
Spannung Voltage	220-240V, 50/60Hz
Leuchtmittel Light source	SYS 18W (280mm), SYS 24W (330mm), SYS 36W (400mm)
Artikelnummer Product Code	501-q2819150 501-q3319150 501-r2819150 501-r3319150 501-r4019150

1

Ziehen um den Montagebügel herauszunehmen - Fixiert sich selbst nach dem loslassen.

Pull to unlock - Locks itself after releasing

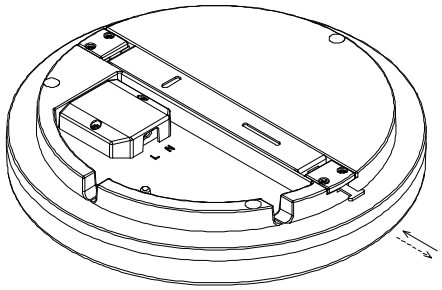

2

Montieren Sie den Montagebügel auf die vorgesehene Montagefläche.

Mount the mounting bracket on the mounting surface.

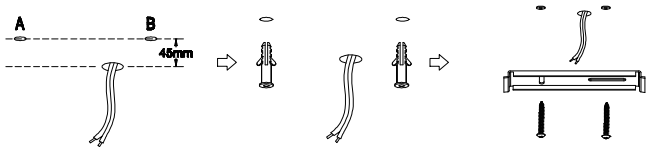

3

Öffnen Sie die Abdeckung der Anschlussstelle.

Open the housing for the connectorblock.

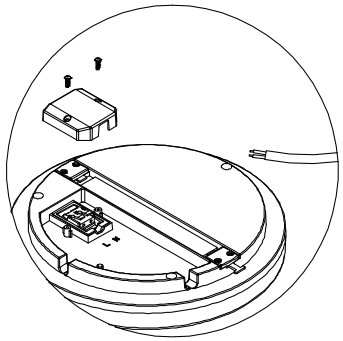

4

Schließen Sie die Zuleitung an.

Connect the cable.

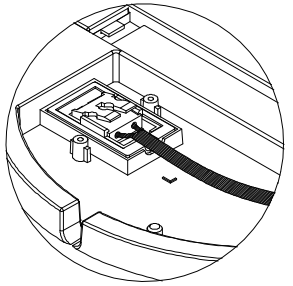

5

Versichern Sie sich dass die untere Dichtung korrekt eingelegt ist. Platzieren sie den oberen Teil der Dichtung in der Abdeckung. Montieren sie die Abdeckung der Anschlussstelle

Check if the bottom seal is still mounted correct. Place the top seal in the cover of the housing. Mount the cover of the housing.

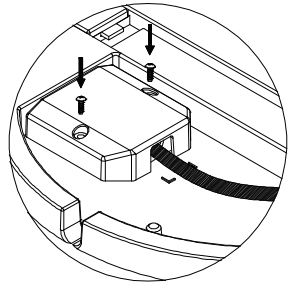

6

Nach der Montage der Abdeckung für die Anschlussstelle darf nicht mit Gewalt am Kabel gezogen oder geschoben werden, in diesem Fall kann die Wasserdichtheit beeinträchtigt werden.

After locking the cover board, please do not forcibly push and pull the cable, in this case the waterproof function gets lost.

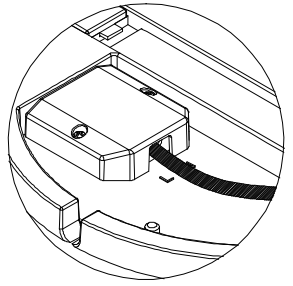

MUSO SQUARE & ROUND

7 Platzieren Sie die Anti Vibrationspads an den vorgesehenen Stellen um Geräusche zu vermeiden.

Place the anti vibration pads at the given places, to prevent noises.

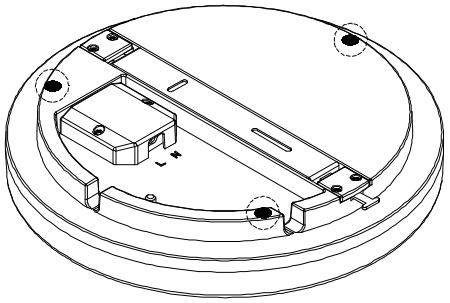

8 Hängen Sie die Leuchte auf einer Seite an dem Montagebügel ein.

Mount the lamp on one side on the mounting bracket.

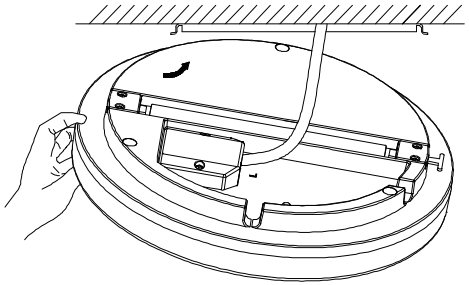

9 Um die Leuchte auf dem Bügel zu montieren, ziehen Sie an dem Schieber und platzieren Sie die andere Seite der Leuchte ebenfalls auf dem Montagebügel. Um die Leuchte zu fixieren lassen Sie den Schieber los.

To mount the lamp on the bracket, pull the slide and place the lamp on the other side of the bracket too.
To lock it in position release the slide.

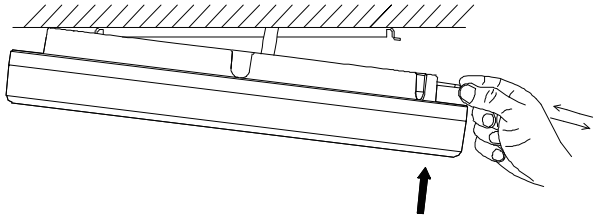

MOLTO LUCE®

Vorsicht, Gefahr eines elektrischen Stromschlags! Netzspannung trennen.
Caution, risk of electric shock! Switch off the power supply.
Attenzione, rischio di scossa elettrica! Disconnettere la tensione di rete.

Nicht in die aktive Lichtquelle starren!
Do not stare into the active light source!
Non fissare la fonte di luce attiva!

Handschuhe tragen!
Use gloves!
Indossare i guanti!

Schutzklasse 2: doppelte/verstärkte Isolierung
Protection class 2: double/reinforced insulation
Categoria di protezione 2: isolamento doppio/rinforzato

IP 54
Schutzart
protection class
classe di protezione

Nicht zur Abdeckung mit Wärmedämm-Material geeignet.
Not suitable for use with heat insulating material.
Non indicato per la copertura con materiale termoisolante.

Produkt spezifiziert für 25°C Umgebungstemperatur.
Product is specified for 25°C ambient temperature.
Prodotto indicato per temperatura ambiente di 25° C.

LED nicht berühren!
Do not touch the LED!
Non toccare il LED!

Deckenaufbauleuchte
Surface mounted ceiling luminaire
Lampada da plafone

starr
fixed
fisso

Nicht in den Hausmüll werfen!
Do not dispose with domestic refuse!
Non gettare nei rifiuti domestici!

DE

Nur autorisiertes Fachpersonal darf die Montage und Inbetriebnahme der Leuchte/n unter Berücksichtigung dieser Montageanleitung, Sicherheitshinweise und aller für den jeweiligen Anwendungsbereich geltenden Normen und Vorschriften durchführen. Der Hersteller übernimmt keine Haftung für Schäden die durch unsachgemäße Montage oder Inbetriebnahme entstehen.
Bevor das Betriebsgerät der Leuchte/n an das Netz angeschlossen wird, muss der LED-Stromkreis immer geschlossen sein.
Der vorgesehene Anwendungsbereich und die Montageart der Leuchte muss entsprechend den Vorgaben eingehalten werden. Nach erfolgter Montage ist die sichere Befestigung der Leuchte/n zu überprüfen.
Vor jedem Leuchtmittelwechsel und vor allen sonstigen Arbeiten an der Leuchte (z.B. Reinigung) ist die Netzspannung der Leuchte aus Sicherheitsgründen abzuschalten.
Die Leuchte und das Leuchtmittel vollständig abkühlen lassen um Verbrennungen durch ein heißes Leuchtmittel zu vermeiden!
Die Montagehinweise des Leuchtmittelherstellers sind beim Einsetzen, Wechseln und Betreiben der Leuchtmittel einzuhalten.
Für die Reinigung der Leuchte/n kann ein weiches Tuch (z.B. Microfasertuch) verwendet werden.
LEDs sind wartungsfreie, empfindliche elektronische Bauteile die durch unsachgemäße Behandlung beschädigt oder zerstört werden können! Während der Arbeiten an der Leuchte unbedingt eine direkte Berührung der LED-Lichtaustrittsfläche vermeiden.
Bei nachträglichen Änderungen oder Umbauten an der Leuchte übernimmt die Molto Luce GmbH keine Haftung auf das Produkt und führt zum Verlust des Gewährleistungsanspruchs gegenüber dem Hersteller.
Die Molto Luce GmbH übernimmt keinerlei Haftung für eventuelle Irrtümer oder Druckfehler.
Wir behalten uns vor, jederzeit Änderungen an unseren Produkten vorzunehmen.
Aktuelle Daten stellen wir jederzeit unter www.moltoluce.com zur Verfügung.
Diese Montageanleitung für allfällige Wartungsarbeiten gut aufbewahren!

EN

Mounting and commissioning of the luminaire/s may only be performed by authorized personnel, in accordance with this mounting instructions, safety instructions and any standards and regulations applicable to the respective area of application.
The manufacturer does not take any responsibility for damages caused by faulty mounting and commissioning.
Close the LED circuit before connecting the control gear of the luminaire/s with the power supply.
The intended scope of application and the method of mounting the luminaire must be complied with in accordance with the specifications. Check the secure fastening of the luminaire/s after its mounting.
Switch off the supply voltage before replacing any illuminants as well as before performing any other works on the lamp (e.g. cleaning).
Wait until lamp and illuminant have completely cooled off to avoid burns caused by hot illuminant.
Please observe mounting instruction of the illuminant manufacturer when inserting, replacing and operating illuminants.
Use a soft cloth (e.g. micro-fibre cloth) for cleaning the luminaire/s.
LEDs are maintainance-free electronic components that can be damaged or destroyed through inappropriate handling! During operations of the luminaire/s avoid touching the LED light emitting surface.
For any subsequent changes or modifications of the luminaire, Molto Luce GmbH is not liable for the product and lead to an extinction of the manufacturer's warranty.
Molto Luce is not liable for any errors and misprints.
We have the right to change/modify our products at any time. Current facts please find on www.moltoluce.com.
Keep well this mounting instructions for any future maintanance!

IT

Solo personale specializzato autorizzato può installare e mettere in servizio l'apparecchio, secondo l'applicazione delle presenti istruzioni di installazione, quelle di sicurezza e tutte le norme e le normative applicabili per il suddetto campo di applicazione. Il produttore non si assume alcuna responsabilità per danni causati da installazione o messa in funzione non congruenti alle istruzioni di installazione e di montaggio.
Prima che il dispositivo operativo dell'apparecchio sia collegato alla rete, il circuito LED deve essere sempre chiuso.
L'ambito di applicazione previsto e il metodo di montaggio dell'apparecchio d'illuminazione devono essere rispettati conformemente alle specifiche indicate. Dopo l'installazione, è necessario controllare il fissaggio in sicurezza degli apparecchi di illuminazione.
Prima di sostituire la lampadina e prima di qualsiasi altra operazione sull'apparecchio (ad es. pulizia), la tensione di rete dell'apparecchio deve essere disattivata per motivi di sicurezza.
Lasciare raffreddare completamente la lampada per evitare scottature causate dal riscaldamento dell'apparecchio.
Le istruzioni di installazione del produttore devono essere rispettate durante l'installazione, la sostituzione e l'uso delle lampade.
Per pulire la lampada può essere utilizzato un panno morbido, ad esempio un panno in microfibra.
I LED non richiedono manutenzione, i componenti elettronici sensibili possono essere danneggiati o distrutti a causa di un uso improprio! Evitare di toccare l'area di uscita della luce LED mentre si lavora sull'apparecchio.
In caso di successive modifiche o miglioramenti all'apparecchio, Molto Luce GmbH non si assume alcuna responsabilità sul suddetto prodotto. Ciò comporta la perdita della garanzia nei confronti del produttore.
Molto Luce GmbH non si assume alcuna responsabilità per eventuali errori di stampa.
Ci riserviamo il diritto di apportare modifiche ai nostri prodotti in qualsiasi momento.
Informazioni aggiornate si trovano su www.moltoluce.com.
Conservare attentamente queste istruzioni di montaggio per eventuali interventi di manutenzione futuri.

HEADQUARTERS Wels
Office & Showroom
4600 Wels, Austria
Europastraße 45
T: +43 7242 698-0
M: office@moltoluce.com

MOLTO LUCE®