LITIN 2.0

540-0712314055050

LITIN 2 R DECKENEINBAULEUCHTE aus Aluminium, weiß, ähnlich RAL 9016, Dekor weiß,hochwertige Kunstofflinse Ausstrahlwinkel 40°, Lichtaustritt direkt, drehbar 350°, schwenkbar 90°, Dimmbarkeit: nicht dimmbar, Adapter/Baldachin weiß, IP20,

SKIZZE

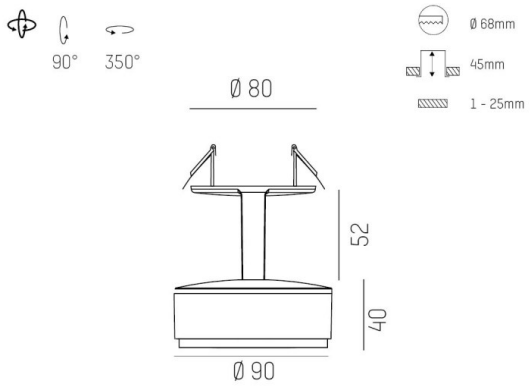

LICHTVERTEILUNGSKURVE

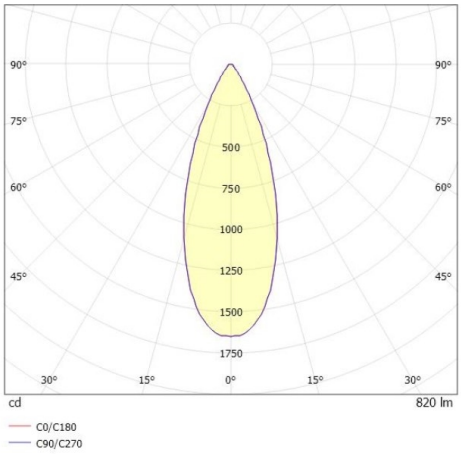

TECHNISCHE DETAILS

Systemleistung [W]	10
Leuchtmittel	LED
Lichtstrom [lm]	820
Lichtfarbe [K]	4000K
CRI	>90
Optik	hochwertige Kunstofflinse
Designer	INHOUSE
Dimmbarkeit	nicht dimmbar
Lichtaustritt	direkt
Ausstrahlwinkel [°]	40°
Spannung [V]	220-240V 50/60Hz
Material	Aluminium
Länge [mm]	90
Durchmesser [mm]	90
D-Ausschn. [mm]	68
Deckenstärke [mm]	1-25
Einbautiefe [mm]	45
Schutzart [IP]	IP20
Schutzklasse	Schutzklasse II
Nettogewicht [kg]	1,30
Farbe Leuchte	weiß
RAL	9016
Farbe Adapter/Baldachin	weiß
Farbe Dekor	weiß
EAN-Nummer	9010506826951
Lebensdauer [h]	30 000
Energieeffizienzkl.	G

CE

Die Werte sind Bemessungswerte. Leistung und Lichtstrom unterliegen initial einer Toleranz von +/- 10%. Toleranz der Farbtemperatur: +/- 150 K. Die Werte gelten wenn nicht anders angegeben für eine Umgebungstemperatur von 25°C.