ONLY

544-215

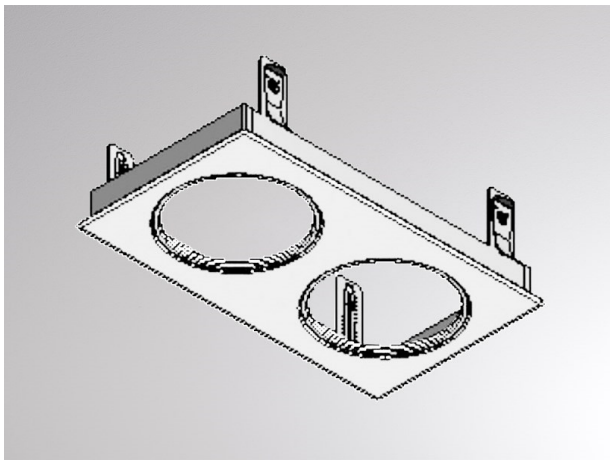

SKIZZE

TECHNISCHE DETAILS

Designer	INHOUSE
Dimmbarkeit	nicht dimmbar
Material	Metall
Länge [mm]	410
Breite [mm]	230
D-Ausschn. [mm]	216x396
Einbautiefe [mm]	111
Schutzart [IP]	IP20
Nettogewicht [kg]	0,06
Farbe Leuchte	weiß
RAL	9016
EAN-Nummer	9008905203763

LICHTVERTEILUNGSKURVE

CE

Die Werte sind Bemessungswerte. Leistung und Lichtstrom unterliegen initial einer Toleranz von +/- 10%.
Toleranz der Farbtemperatur: +/- 150 K. Die Werte gelten wenn nicht anders angegeben für eine Umgebungstemperatur von 25°C.