# ZHOOM

**56-85037ngl**

ZHOOM R EINBAUSTRAHLER aus Aluminium, perlchrom,hochwertige Glaslinse Ausstrahlwinkel 10°-60°, Lichtaustritt direkt, schwenkbar 25, ohne Betriebsgerät, max. 500mA, Dimmbarkeit: siehe Betriebsgerät, IP20,

## SKIZZE

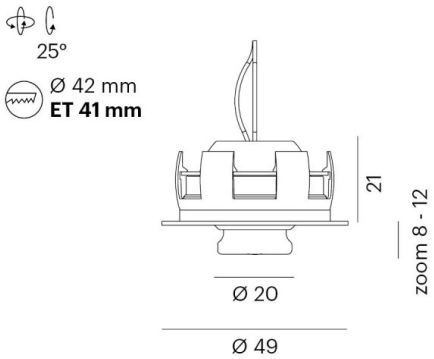


## TECHNISCHE DETAILS

| | |
|---|---|
| Leuchtmittel | LED 2W |
| Lichtstrom [lm] | 153 |
| Strom Sek.[mA] | 500 |
| Lichtfarbe [K] | 3000K |
| CRI | >90 |
| Optik | hochwertige Glaslinse |
| Betriebsgerät | ohne Betriebsgerät |
| Dimmbarkeit | siehe Betriebsgerät |
| Lichtaustritt | direkt |
| Ausstrahlwinkel [°] | 10°-60° |
| Material | Aluminium |
| | |
| Höhe [mm] | 12 |
| Durchmesser [mm] | 49 |
| D-Ausschn. [mm] | 42 |
| Einbautiefe [mm] | 41 |
| Schutzart [IP] | IP20 |
| Schutzklasse | Schutzklasse III |
| Nettogewicht [kg] | 0,06 |
| | |
| Farbe Leuchte | perlchrom |
| EAN-Nummer | 9010506783513 |
| Lebensdauer [h] | 50 000 |
| Energieeffizienzkl. | E |

## LICHTVERTEILUNGSKURVE

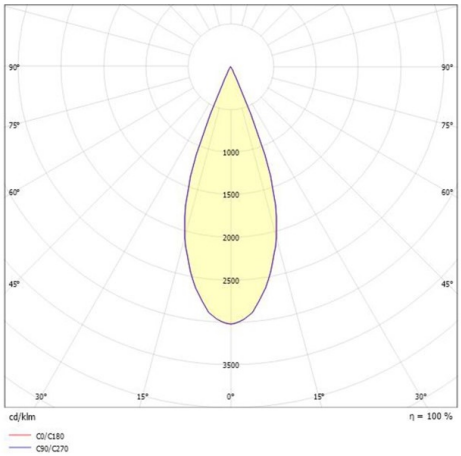


Die Werte sind Bemessungswerte. Leistung und Lichtstrom unterliegen initial einer Toleranz von +/- 10%.
Toleranz der Farbtemperatur: +/- 150 K. Die Werte gelten wenn nicht anders angegeben für eine Umgebungstemperatur von 25°C.