MOLTO LUCE®

SEGNO

57-gh1009bgmt300ec15

MAXISEGNO EINBAUSTRAHLER aus Aluminium, edelstahl, Ausstrahlwinkel 36°, ohne Betriebsgerät, max. 1050mA, Dimmbarkeit: siehe Betriebsgerät, IP68,

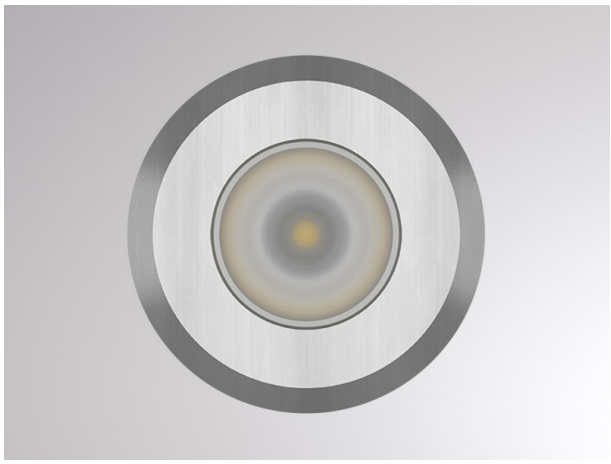

SKIZZE

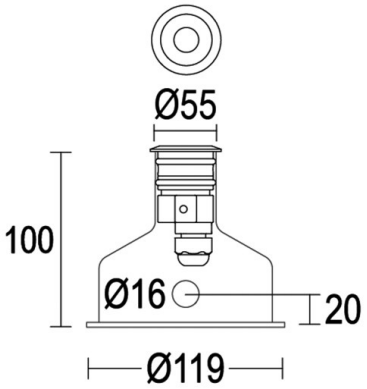

TECHNISCHE DETAILS

Systemleistung [W]	3
Leuchtmittel	LED
Lichtstrom [lm]	176
Strom Sek.[mA]	1050
Lichtfarbe [K]	3000K
CRI	>90
Betriebsgerät	ohne Betriebsgerät
Dimmbarkeit	siehe Betriebsgerät
Ausstrahlwinkel [°]	36°
Material	Aluminium
Durchmesser [mm]	119
Schutzart [IP]	IP68
Schutzklasse	Schutzklasse III
Stoßfestigkeit	IK08
Nettogewicht [kg]	0,35
Farbe Leuchte	edelstahl
Lebensdauer [h]	60 000 L80 B10

LICHTVERTEILUNGSKURVE

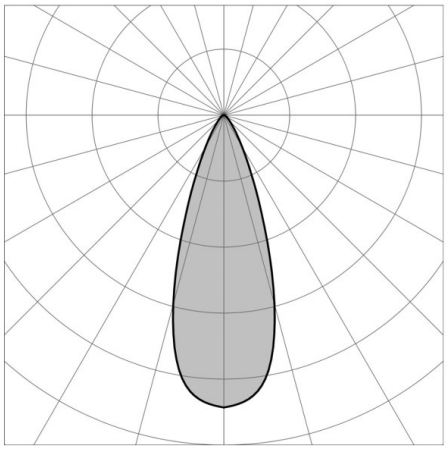

CE

Die Werte sind Bemessungswerte. Leistung und Lichtstrom unterliegen initial einer Toleranz von +/- 10%. Toleranz der Farbtemperatur: +/- 150 K. Die Werte gelten wenn nicht anders angegeben für eine Umgebungstemperatur von 25°C.