MINIPARIO

57-gh1129lvft400en19

MINIPARIO PROIETTORE DA PARETE/SOFFITTO grigio chiaro,vetro trasparente fascio 58°, girevole 350, orientabile 90, con alimentatore, dimmerabilità: non dimmerabile, IP66

DISEGNO

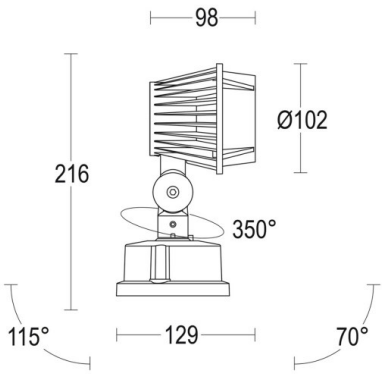

DETTAGLI TECNICI

Potenza sistema [W]	8
tipo di lampadina	LED
flusso luminoso [lm]	983
temperatura colore [K]	4000K
CRI	>90
Ottica	vetro trasparente
Alimentatore	con alimentatore
Dimmerabilità	non dimmerabile
ang.del fascio lumin.[°]	58°
classe di tensione [V]	220-240V 50/60Hz
lunghezza [mm]	129
altezza [mm]	216
diametro [mm]	102
classe di protezione[IP]	IP66
classe di protezione	classe di protezione I
resistenza agli urti	IK07
peso netto [kg]	0,83
Colore lampada	grigio chiaro
durata di vita [h]	100 000 L80 B10
cl. efficienza energ.	E

CURVA DISTRIBUZIONE LUCE

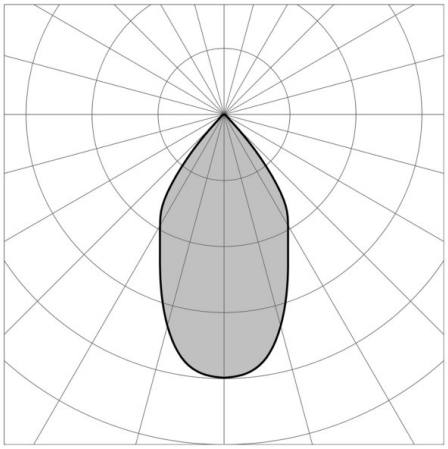

CE

I valori indicati sono nominali. Tolleranza della potenza e del flusso luminoso +/- 10%. Tolleranza della temperatura colore: +/- 150 K. I valori sono riferiti ad una temperatura ambiente di 25°C, salvo diversa indicazione.