MOLTO LUCE®

MINIPARIO

57-gh1147brft300en19

MINIPARIO WANDAUFBAULEUCHTE hellgrau,Glas klar Ausstrahlwinkel 58°, drehbar 350, schwenkbar 90, mit Betriebsgerät, Dimmbarkeit: nicht dimmbar, IP66,

SKIZZE

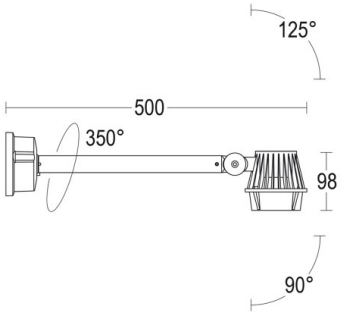

TECHNISCHE DETAILS

Systemleistung [W]	14
Leuchtmittel	LED
Lichtstrom [lm]	1570
Lichtfarbe [K]	3000K
CRI	>90
Optik	Glas klar
Betriebsgerät	mit Betriebsgerät
Dimmbarkeit	nicht dimmbar
Ausstrahlwinkel [°]	58°
Spannung [V]	220-240V 50/60Hz
Länge [mm]	500
Breite [mm]	102
Höhe [mm]	98
Schutzart [IP]	IP66
Schutzklasse	Schutzklasse I
Stoßfestigkeit	IK07
Nettogewicht [kg]	1,39
Farbe Leuchte	hellgrau
Lebensdauer [h]	100 000 L80 B10
Energieeffizienzkl.	E

LICHTVERTEILUNGSKURVE

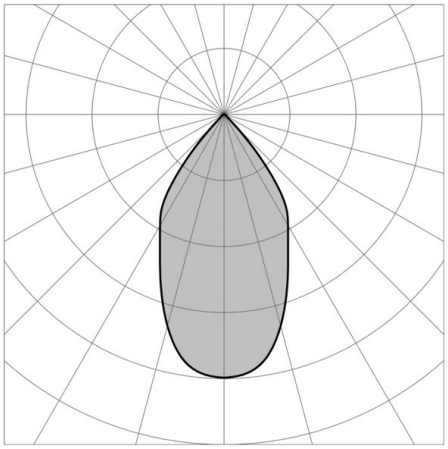

CE

Die Werte sind Bemessungswerte. Leistung und Lichtstrom unterliegen initial einer Toleranz von +/- 10%. Toleranz der Farbtemperatur: +/- 150 K. Die Werte gelten wenn nicht anders angegeben für eine Umgebungstemperatur von 25°C.